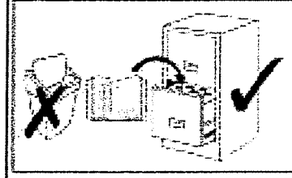
№ 002

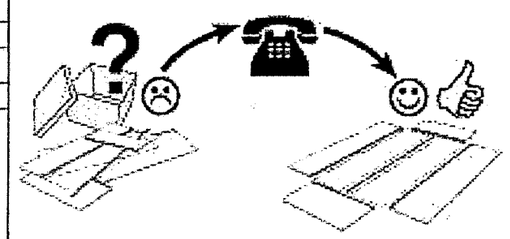
27.04.21

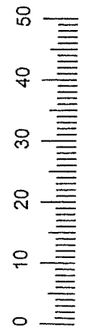
(D) Montageanleitung	(GB) Assembly instructions	(NL) Handleiding voor de montage	(PL) Instrukcja montażu
(FR) Notice de montage	(IT) Istruzioni di montaggio	(CZ) Montážní návod	(SK) Návod na montáž
(HU) Szerelési útmutató	(RO) Instrucțiuni de montaj		
(TR) Montaj talimatı	(RU) Инструкция по монтажу		

Service • Assistenza • Dienstverlening • Serwis
Servis • Szerviz • Сервисная служба

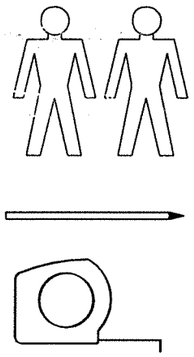
Name • Nom • Назв. • Imię, Nazwa • Jméno • Meno • Név • Ime • Назв.	Imola
Art.-No. • N° • Номер • Č. • Cikksz.	
Typ • Type • Tip • Tipus • Tipo • Тип	7.4584





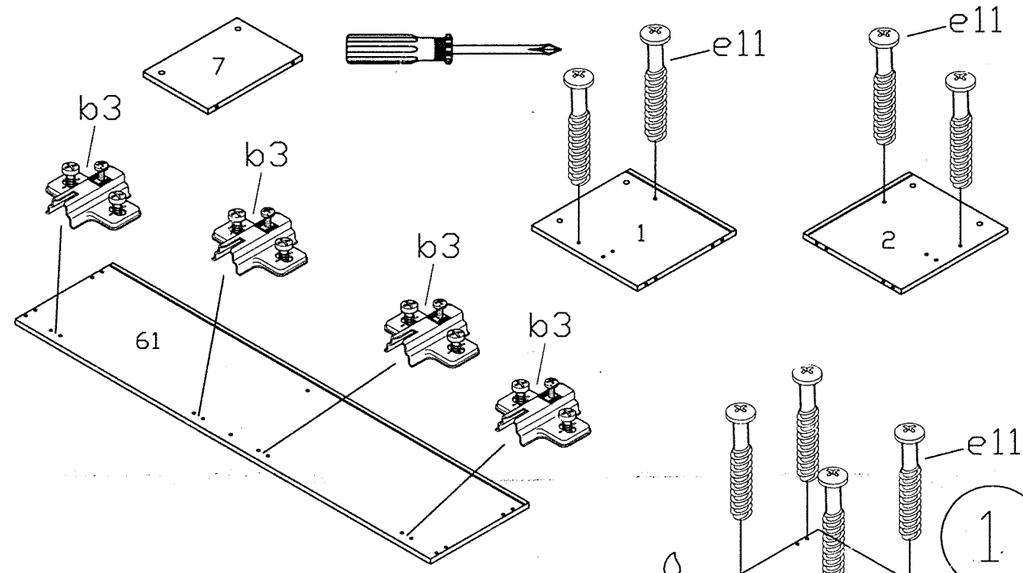


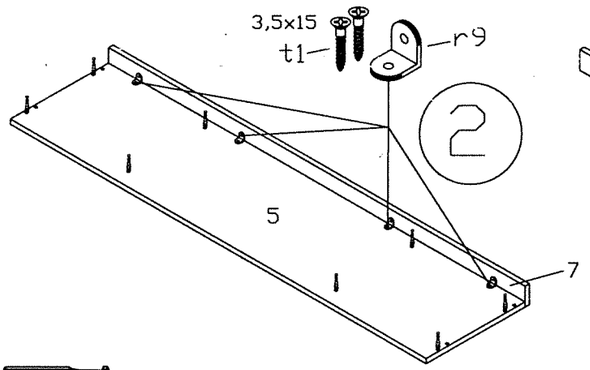
1.	ASL	356x330x15mm	1
2.	ASR	356x330x15mm	1
3.	MOL	122x315x15mm	1
4.	MOR	122x315x15mm	1
5.	BL	1399x330x15mm	1
61.	BO	1399x330x15mm	1
7.	MSU	218x315x15mm	1
8.	BLE	1399x61x15/16mm	1
9.	KL	696x247x15/16mm	2
10.	ZB	1367x315x15mm	1
11.	RW	1379x239x3mm	1

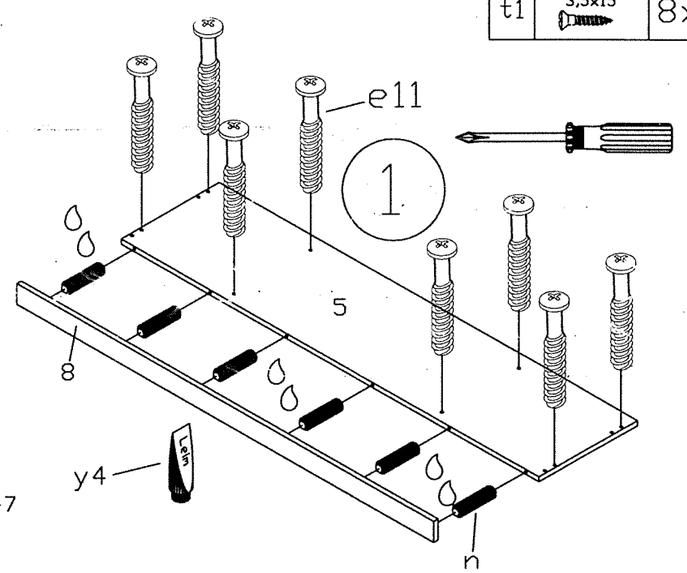


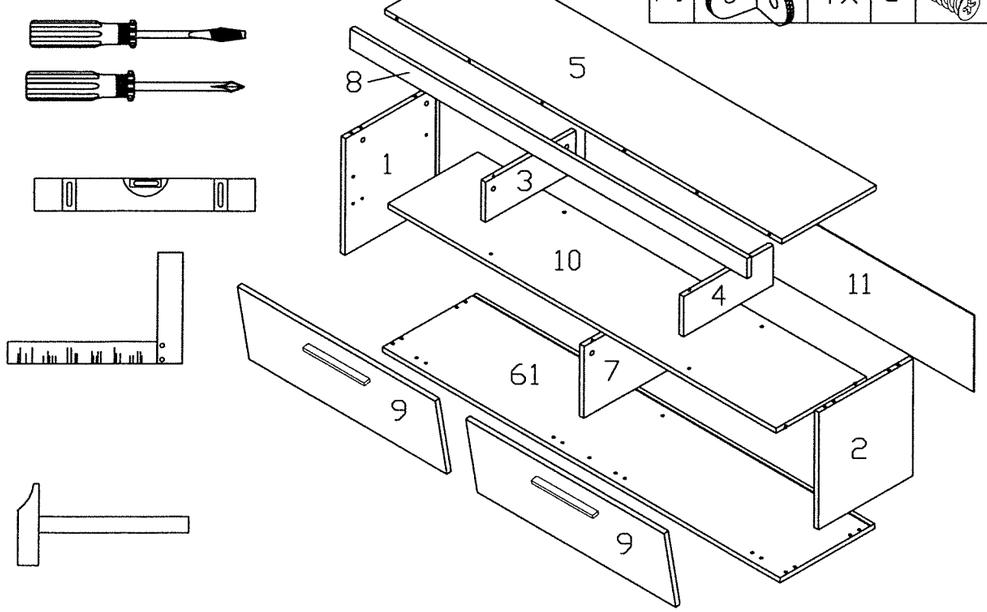
A5	0mm	4x	s6	4x27	4x
b3	KA37	4x	t1	3,5x15	16x
e11	24,3	14x	t4	3,5x25	12x
f1		14x	v	192/214	2x
i1	Klappenhalter 250	2x	x8	Fuß 58x40	6x
l		10x	y4	Leim	1x
n	8x30mm	14x	z		20x
r9		4x	c	6,3x11	4x

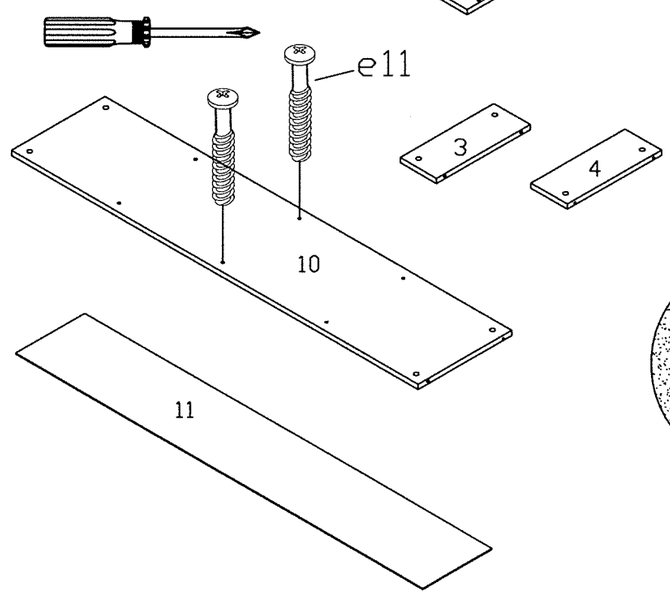
A5	0mm	4x
b3	KA37	4x
e11	24,3	14x
n	8x30mm	6x
s6	4x27	4x
v	192/214	2x
y4	Leim	1x
r9		4x
t1	3,5x15	8x

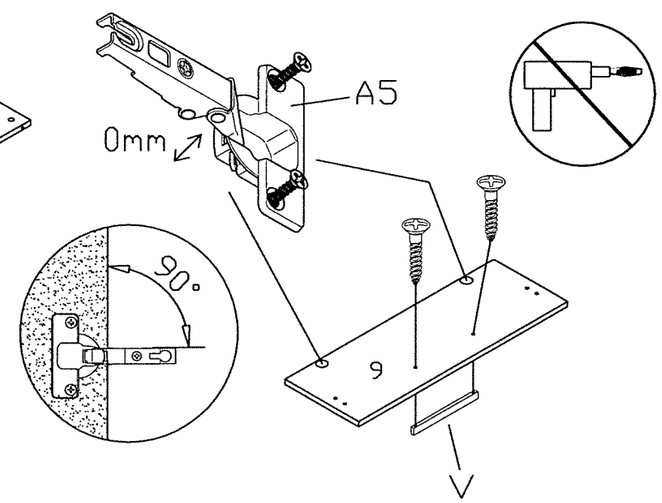






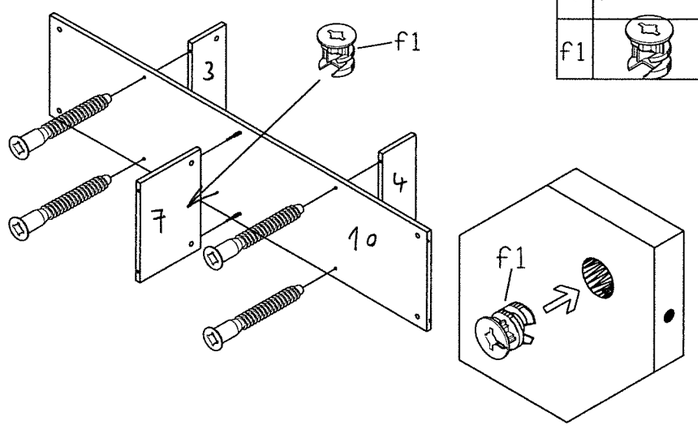






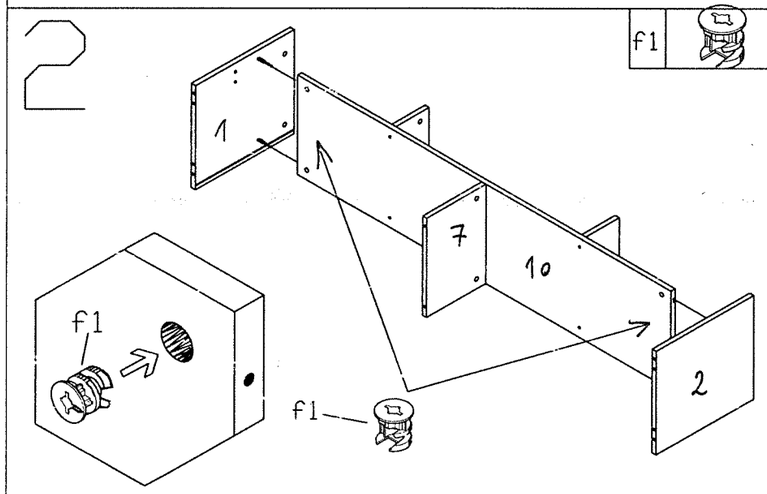
1

l		4×
f1		2×



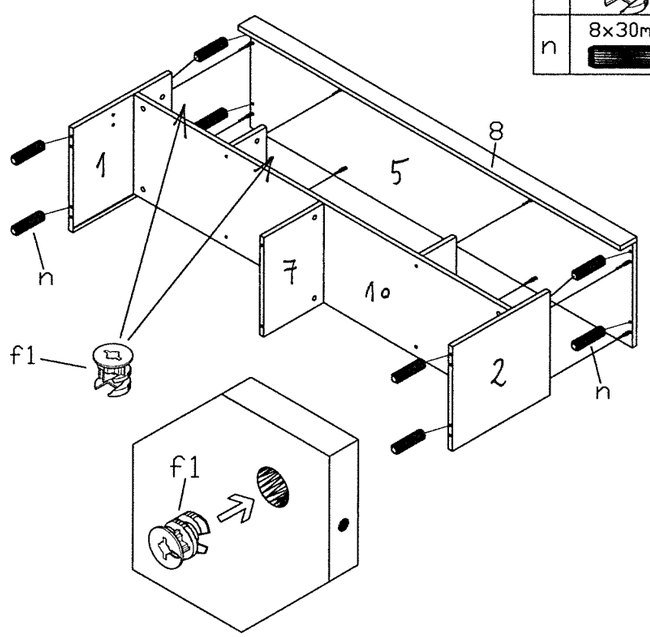
2

f1		4×



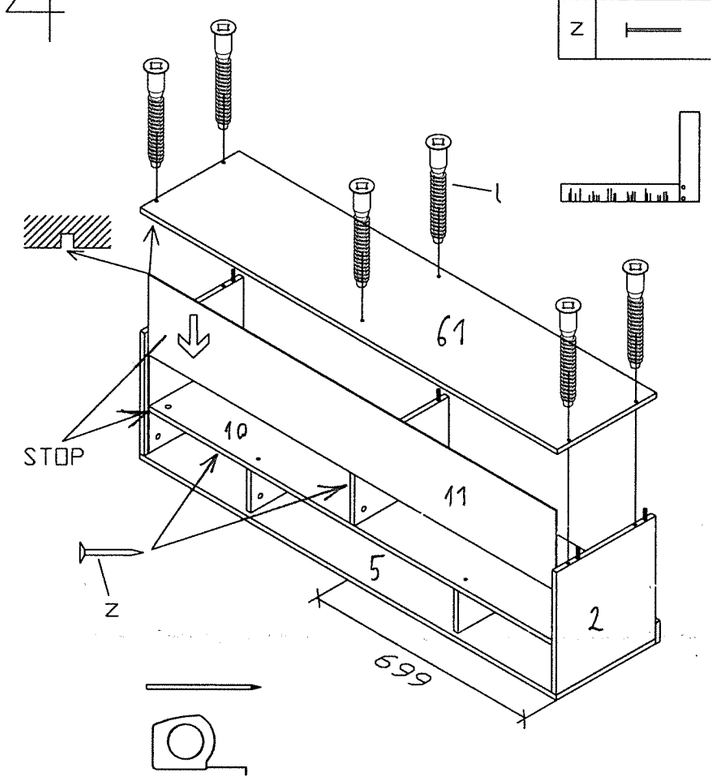
3

f1		8×
n	8×30mm	8×



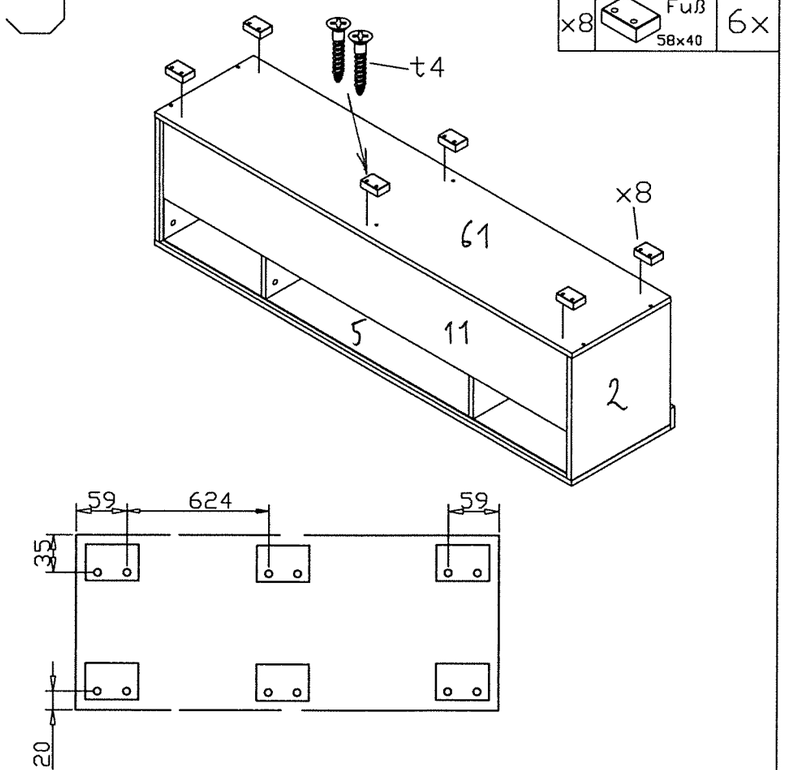
4

l		6×
z		20×



5

t4	3,5×25	12×
x8	Fuß 58×40	6×



6

i1	Klappenhalter 250	2×
t1	3,5×15	8×
c	6,3×11	4×

