KRETA 140

DE Montageanleitung
PL Instrukcja montażu
NL Handleiding voor de montage
GB Assembly instructions
TR Montaj talimatı
RU Инструкция по монтажу
IT Istruzioni di montaggio
FR Notice de montage
RO Instrucţiuni de asamblare
SK Montážny návod
CZ Montážní návod
HU Szerelési útmutató

FSC
www.fsc.org
MIX
Holz aus verantwortungsvollen Quellen
FSC® C136790

Name - Nazwa - Naam - Name - Isim - название
Nome - Nom - Numele - Meno - Jméno - Neve

KRETA 140

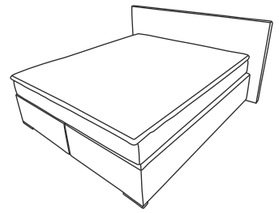

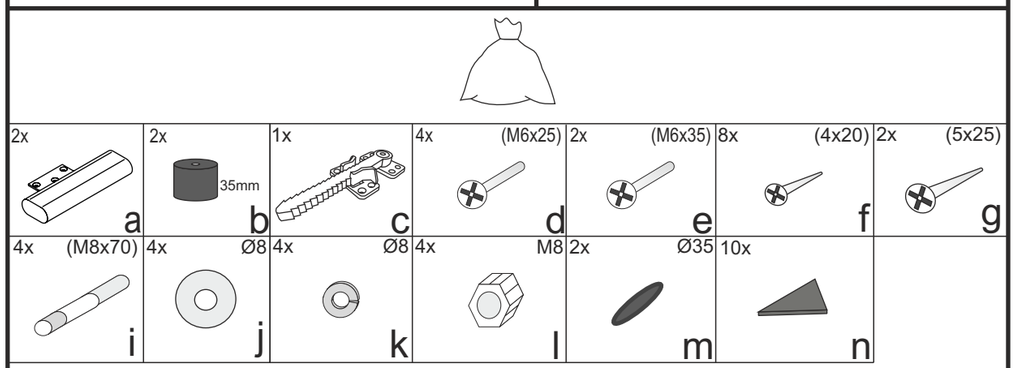

Service - Servis - Dienstverlening - Servis - Serwis - Сервисная служба - Servizio - Service
Serviciu - Služby - Szolgáltatás

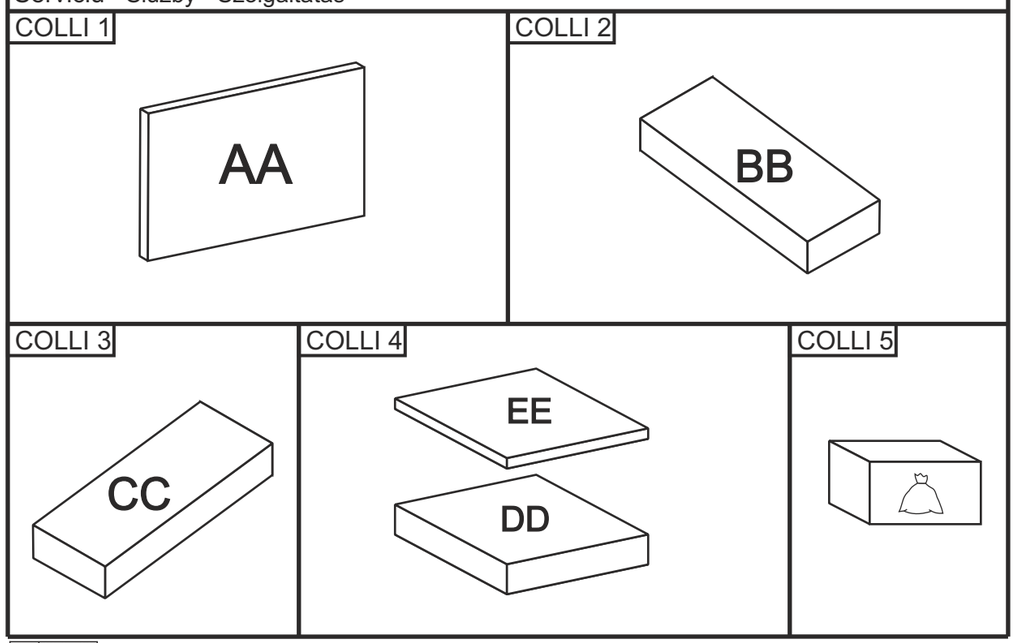

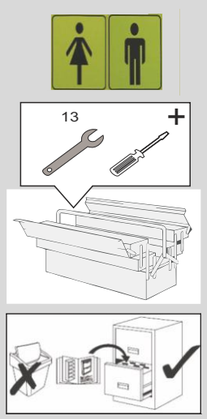

Ver: 30.05.22

1

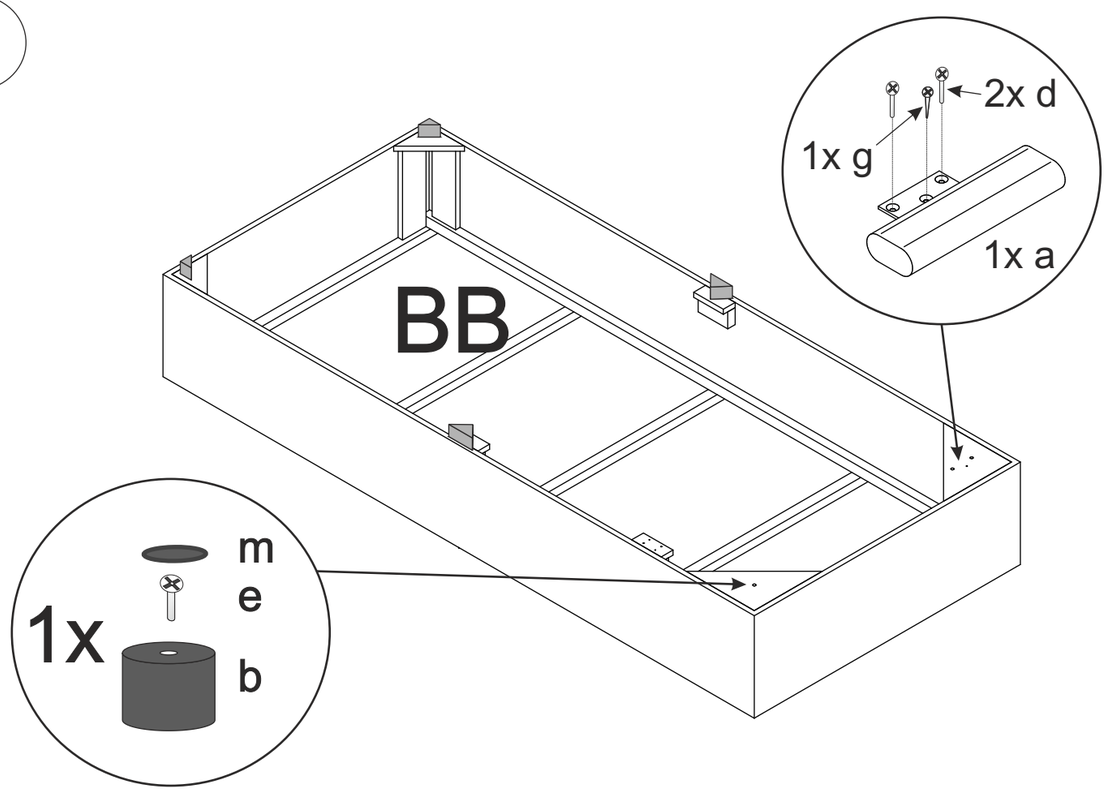
2x d
1x g
1x a
BB
m
e
1x
b

2

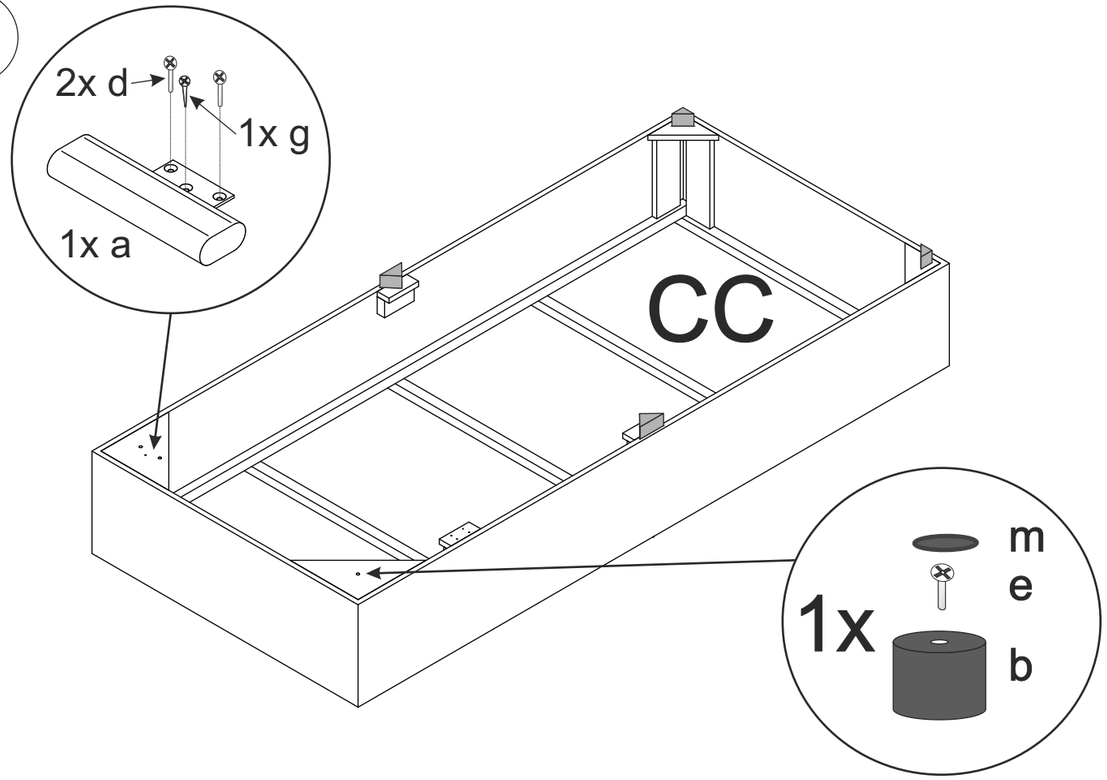
2x d
1x g
1x a
CC
m
e
1x
b

10

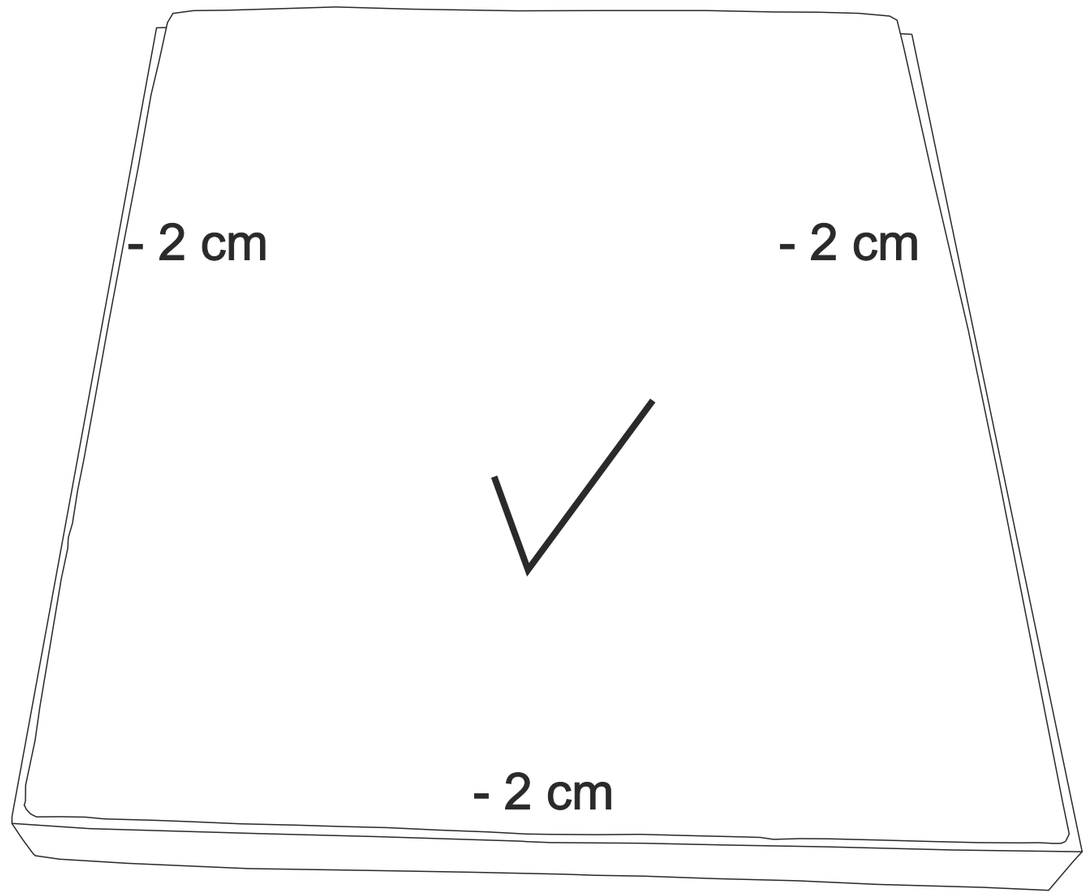
- 2 cm
- 2 cm
- 2 cm

11

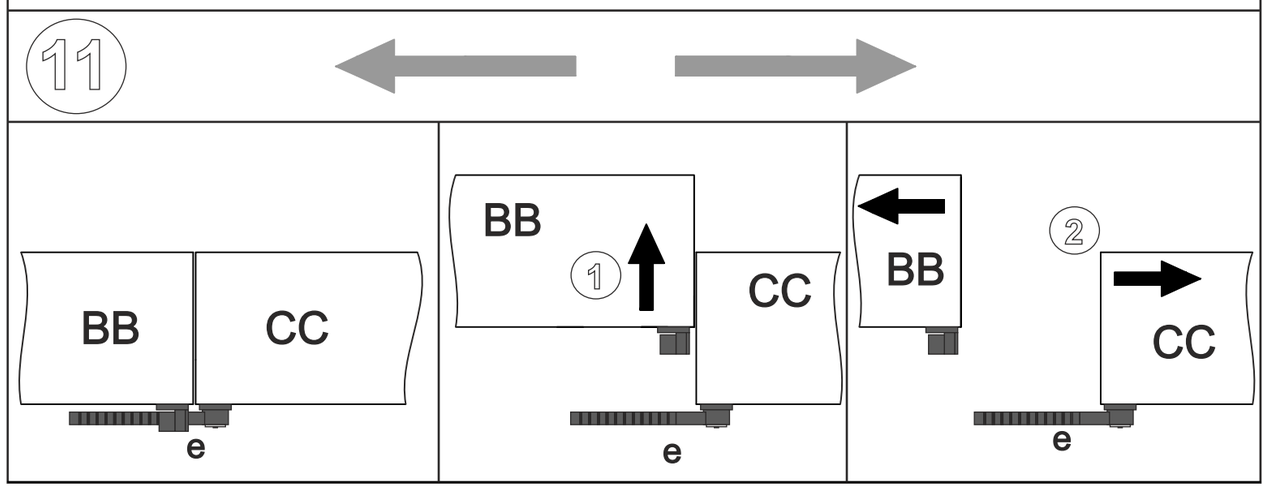
BB
CC
e
BB
1
CC
e
BB
2
CC
e

9

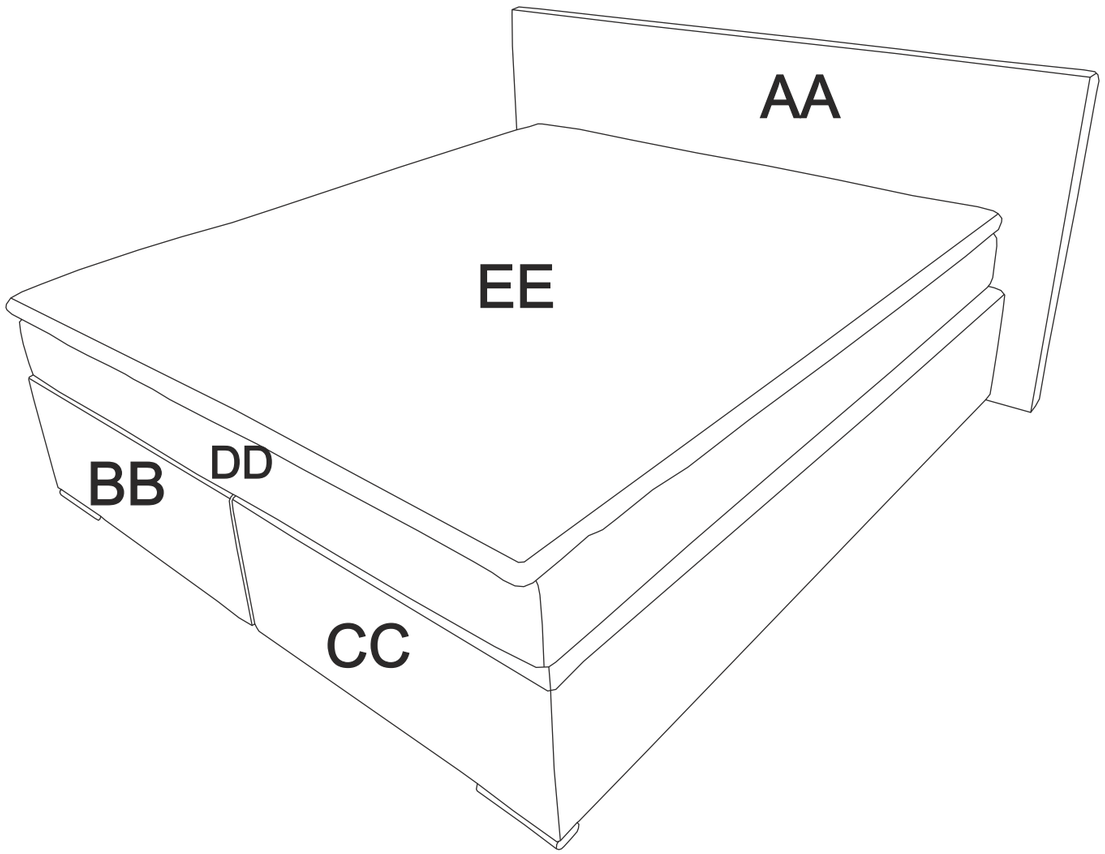

3

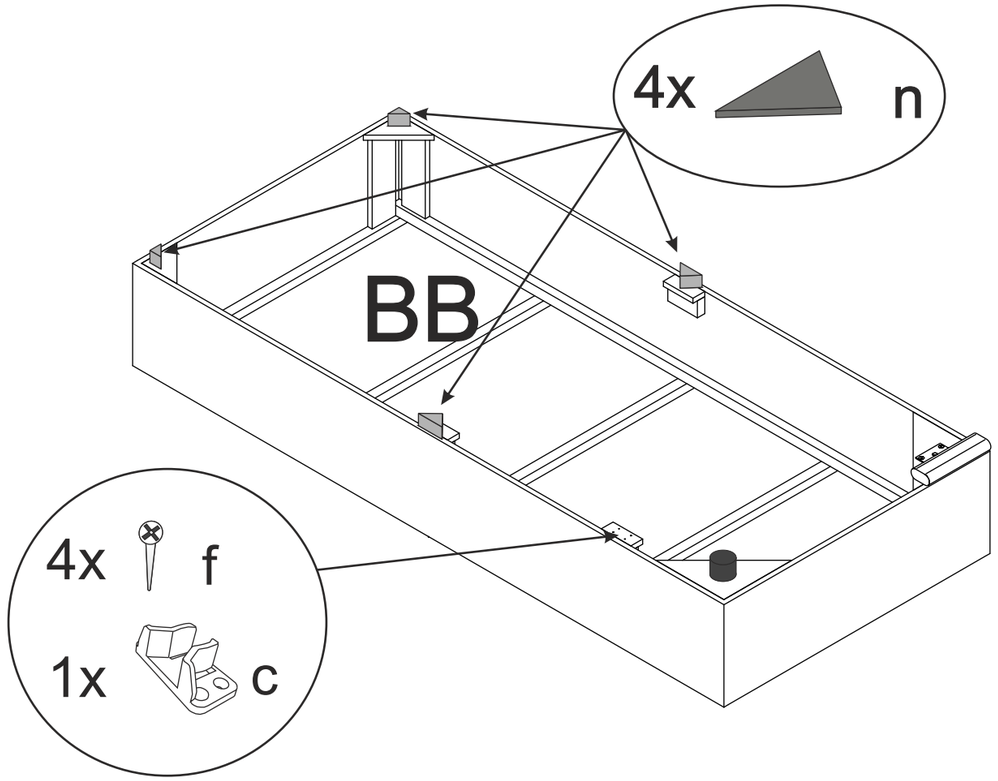

4

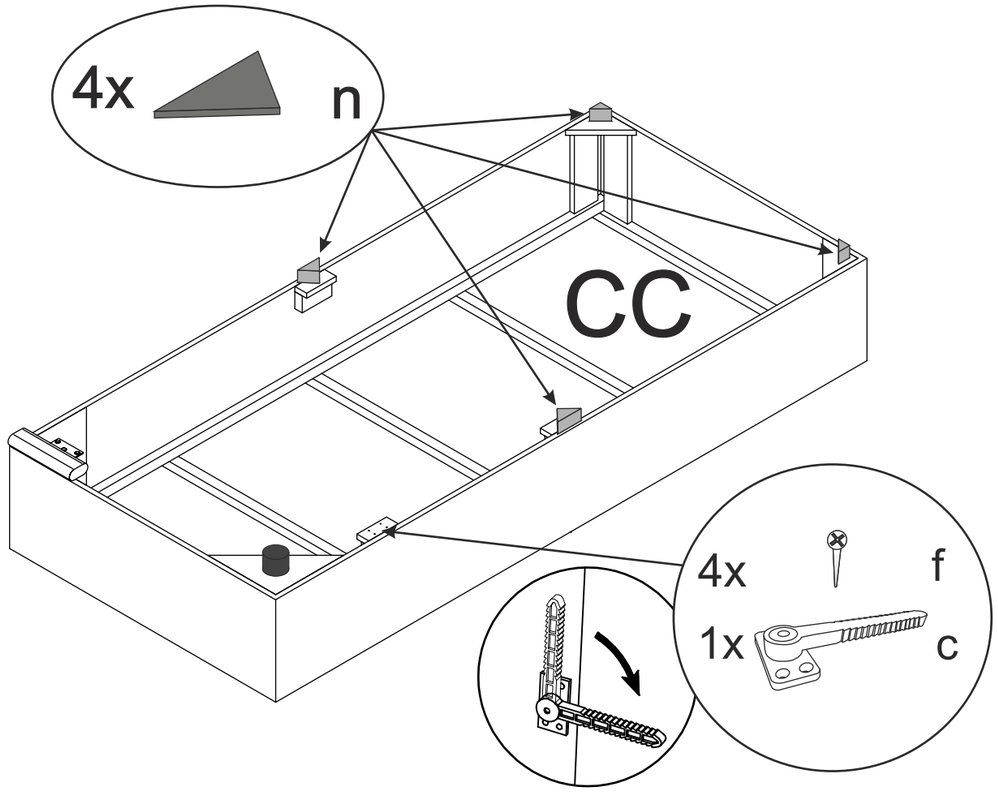

5

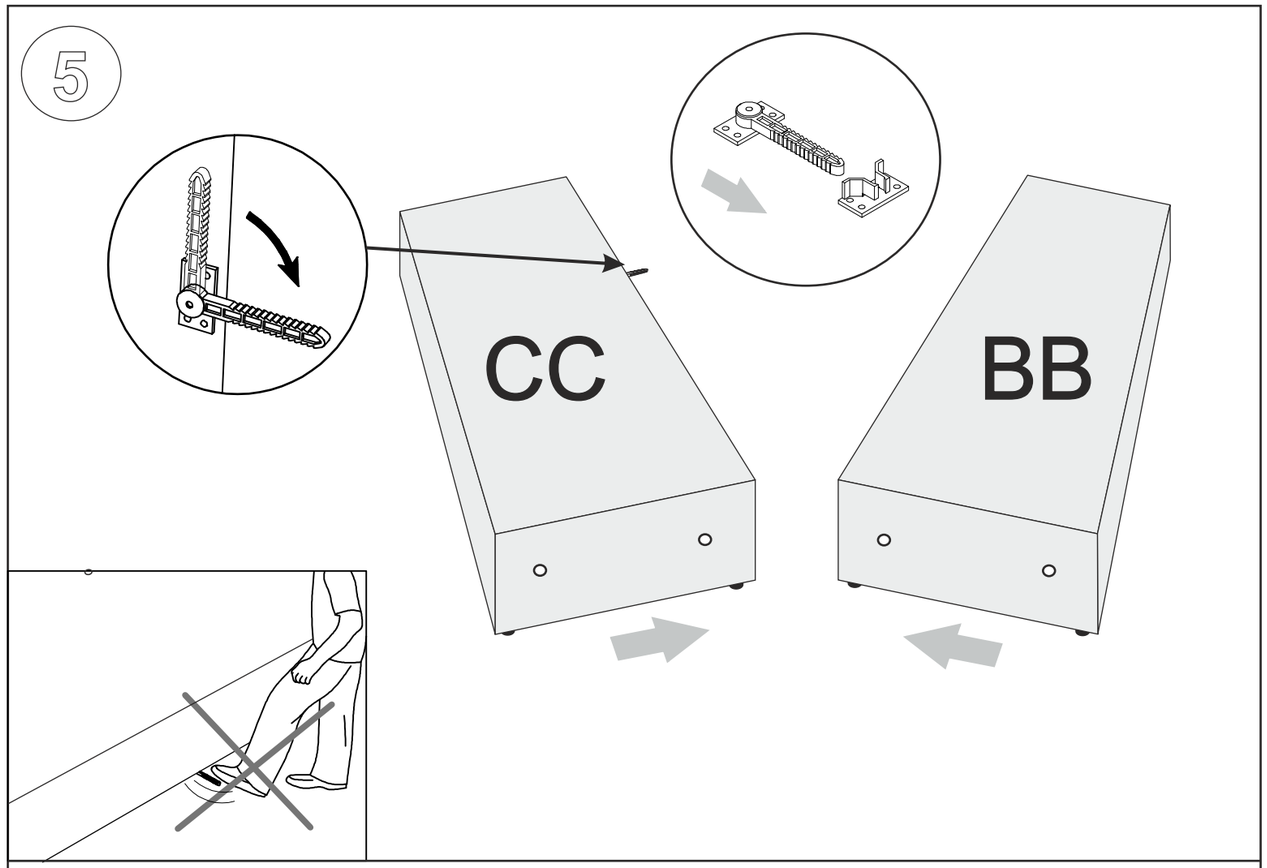

6

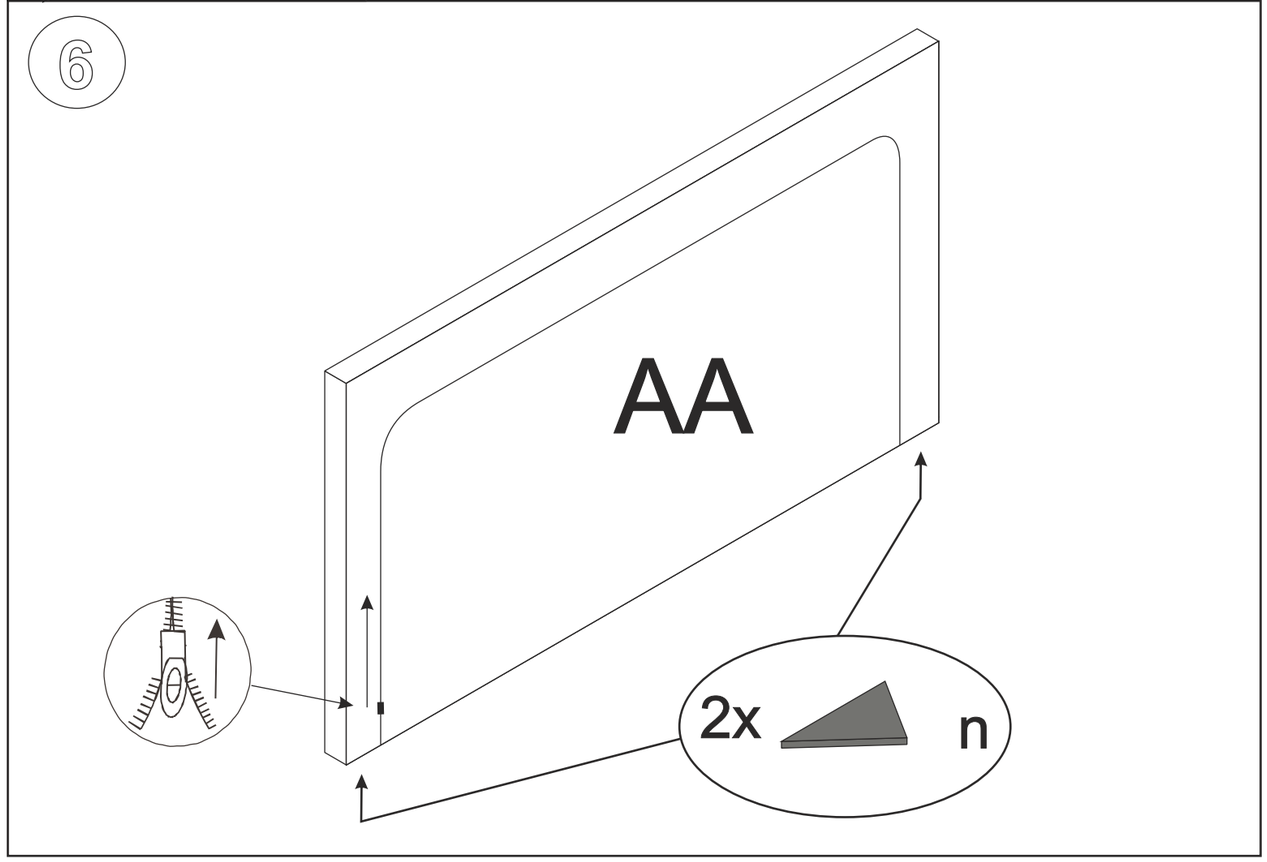

7

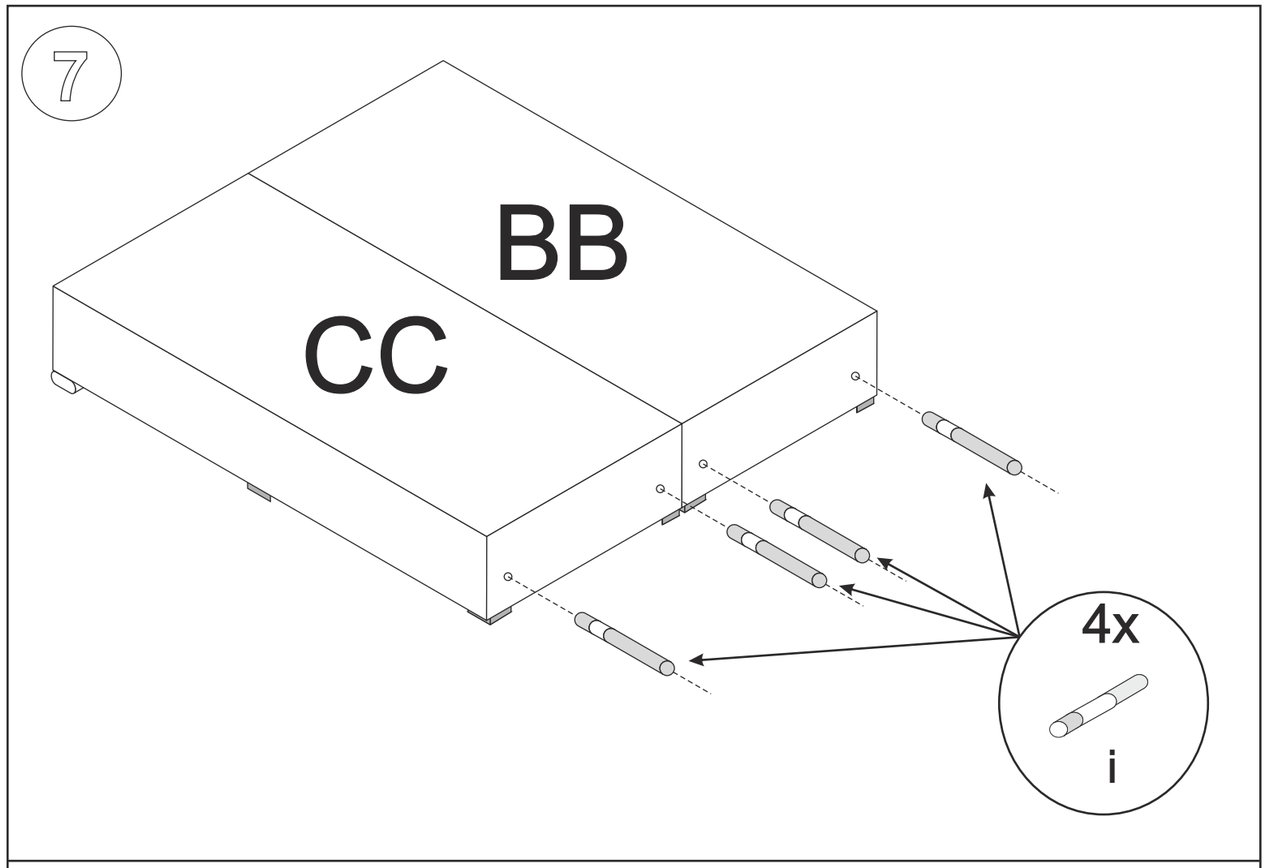
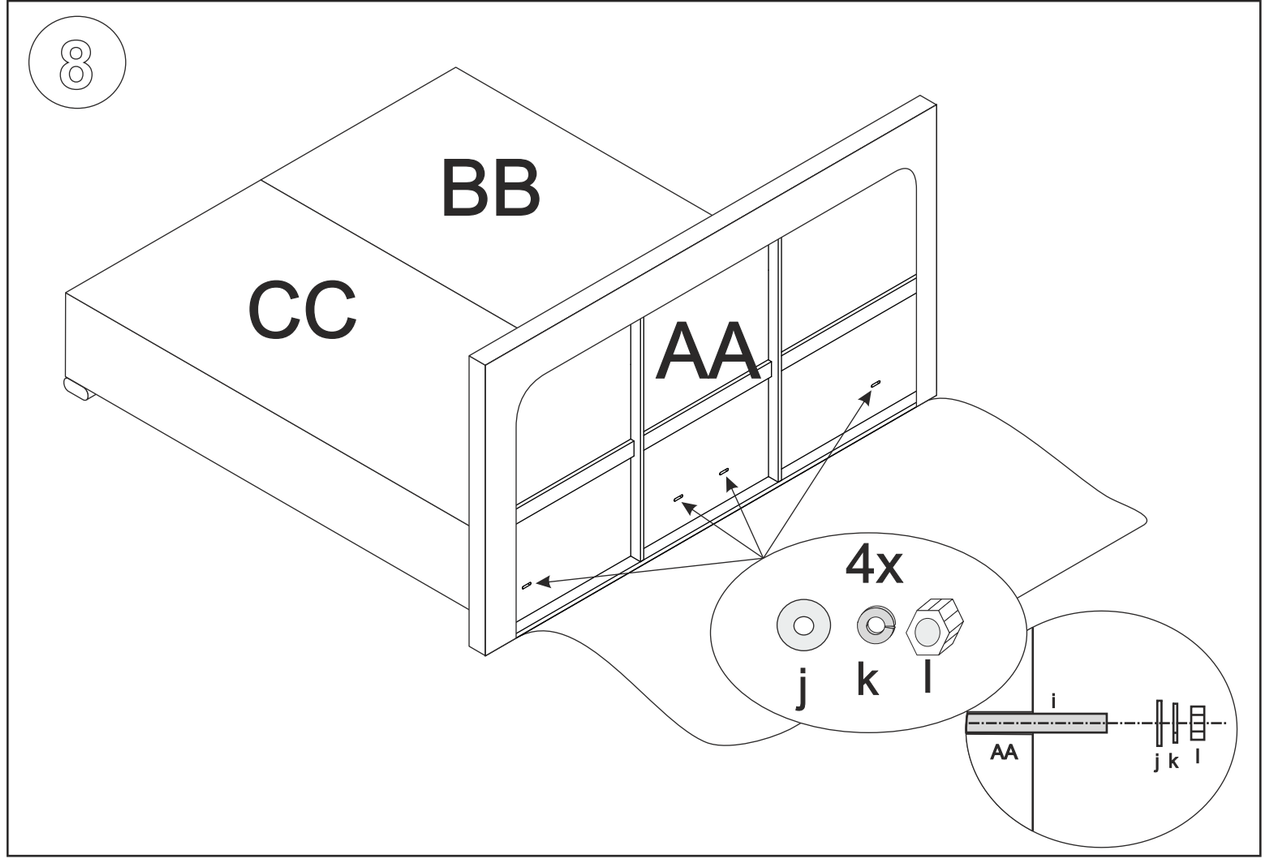
8