HELA Tische Möbel Vertriebs GmbH
Scheidkamp 14
D - 32584 Löhne

CT ANDY

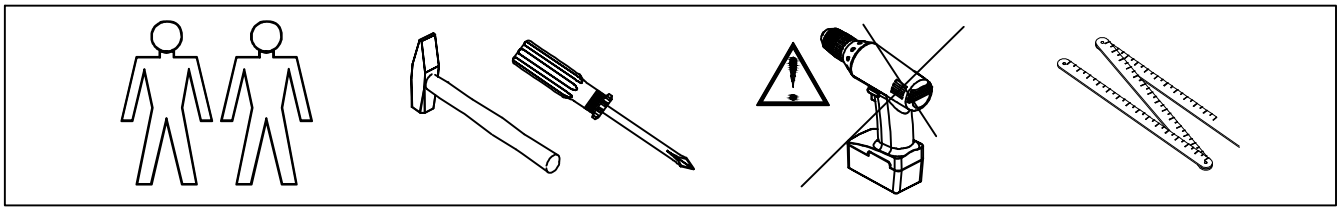

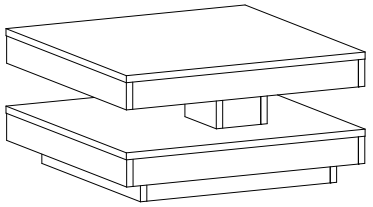

1	1 x
2	1 x
3	4 x
4	4 x
5	2 x
6	2 x
7	2 x
8	2 x
9	1 x

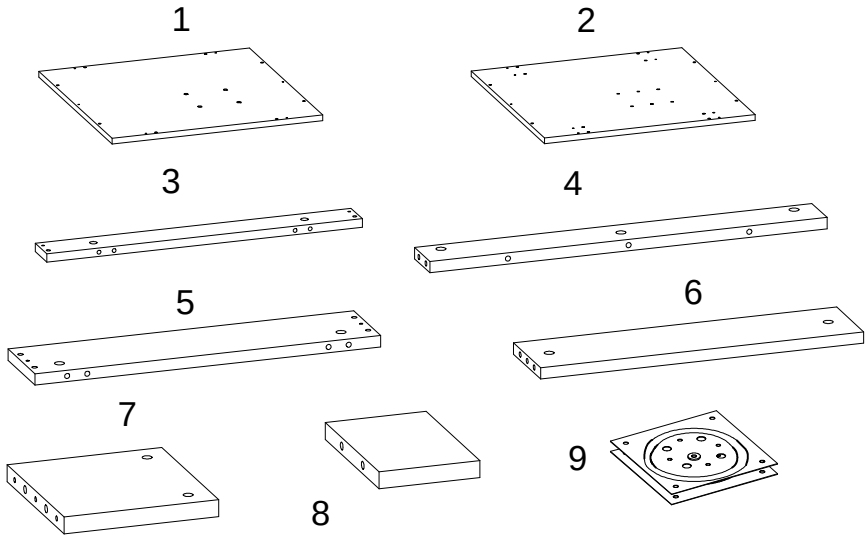

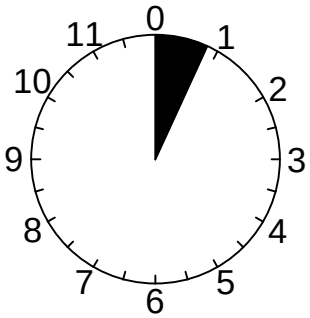

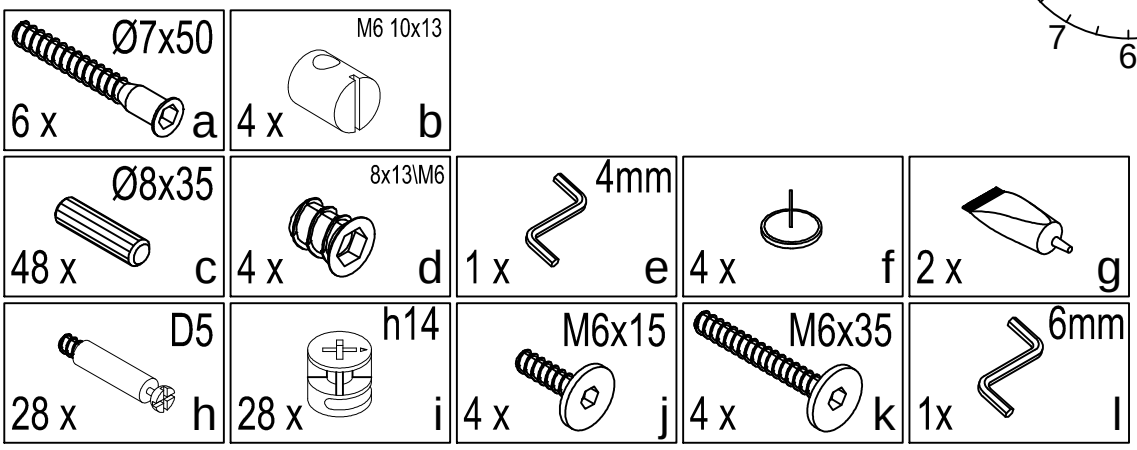

Andy 05/19

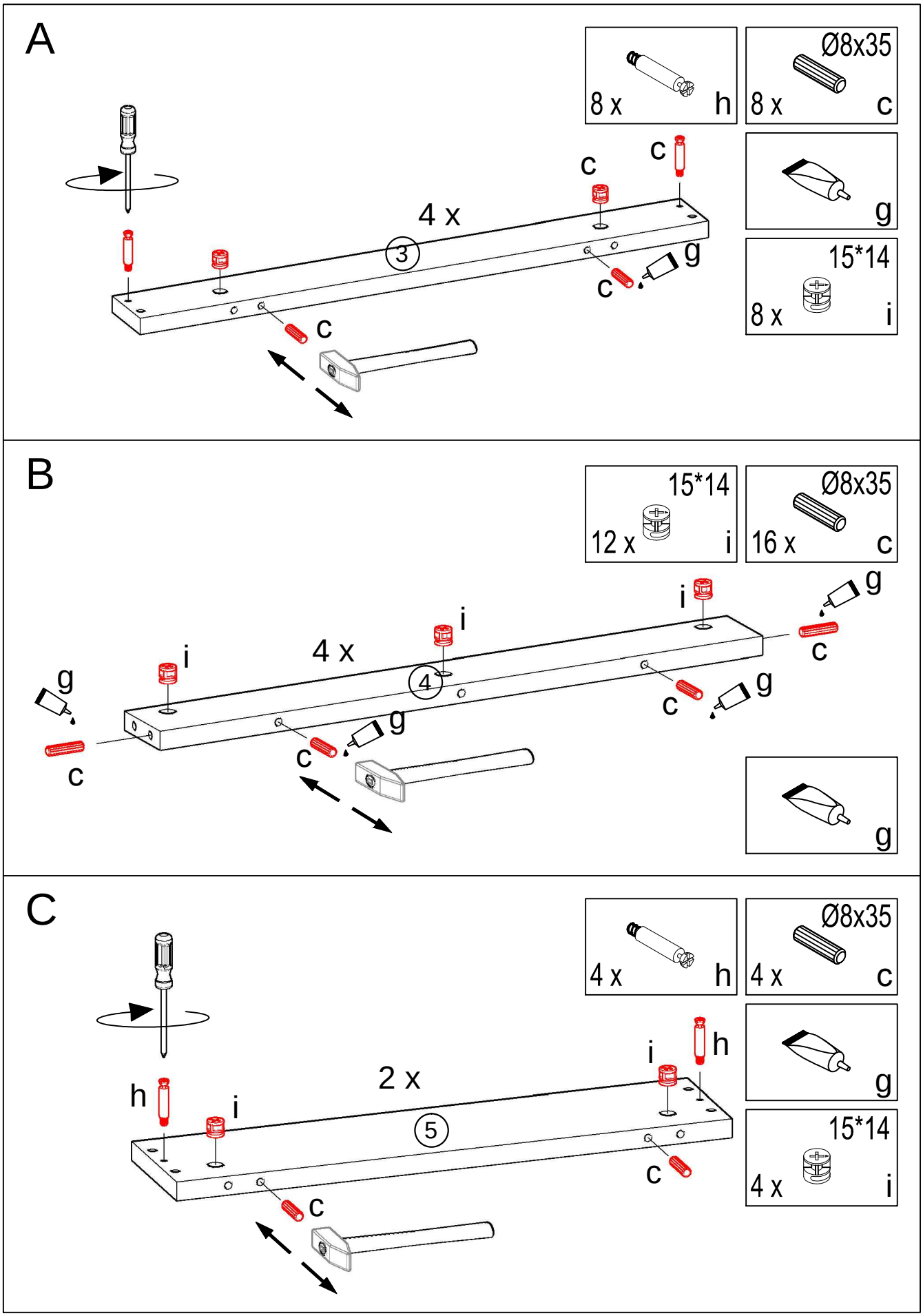
A
8 x h
Ø8x35
8 x c
g
15*14
8 x i
4 x
3
c
g
B
15*14
12 x i
Ø8x35
16 x c
4 x
4
i
g
c
C
4 x h
Ø8x35
4 x c
g
15*14
4 x i
2 x
5
h
i

D

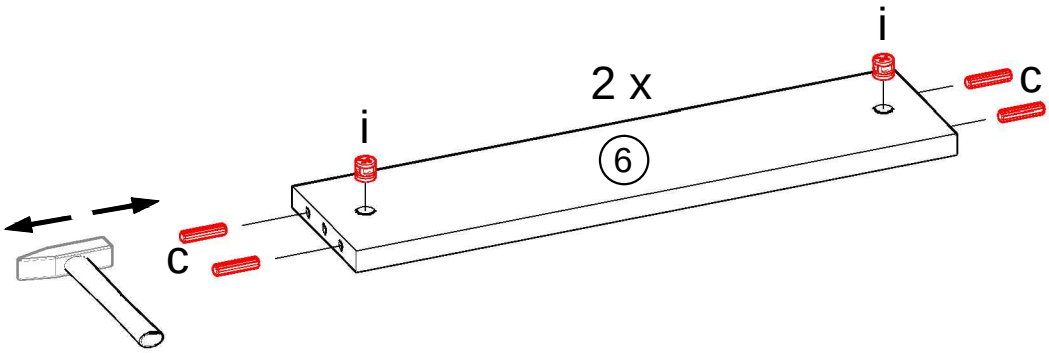
i
2 x
i
c
6
c

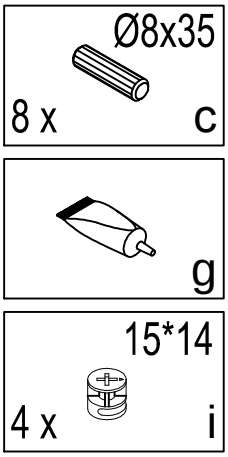
Ø8x35
8 x
c
g
15*14
4 x
i

E

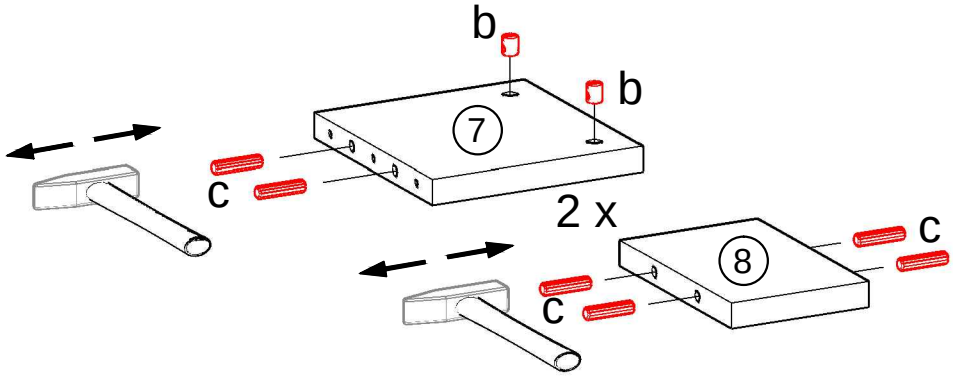
b
b
7
c
2 x
8
c
c

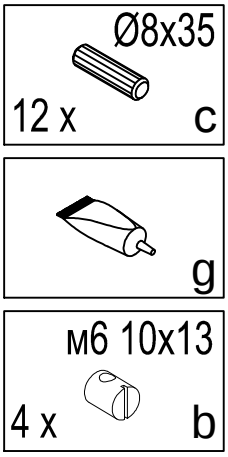
Ø8x35
12 x
c
g
M6 10x13
4 x
b

F

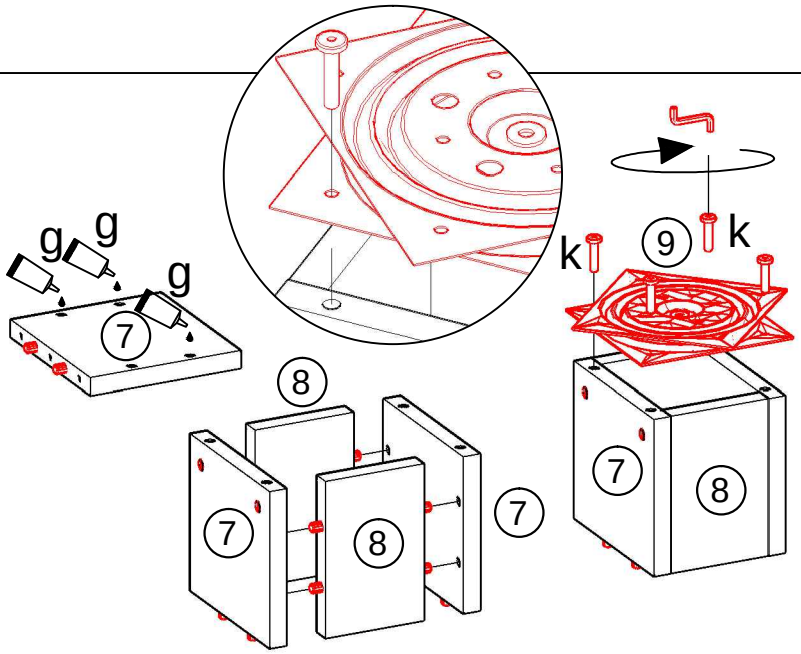
g
g
g
7
8
7
8
7
k
9
k
7
8

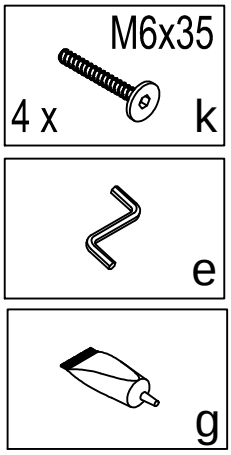
M6x35
4 x
k
e
g

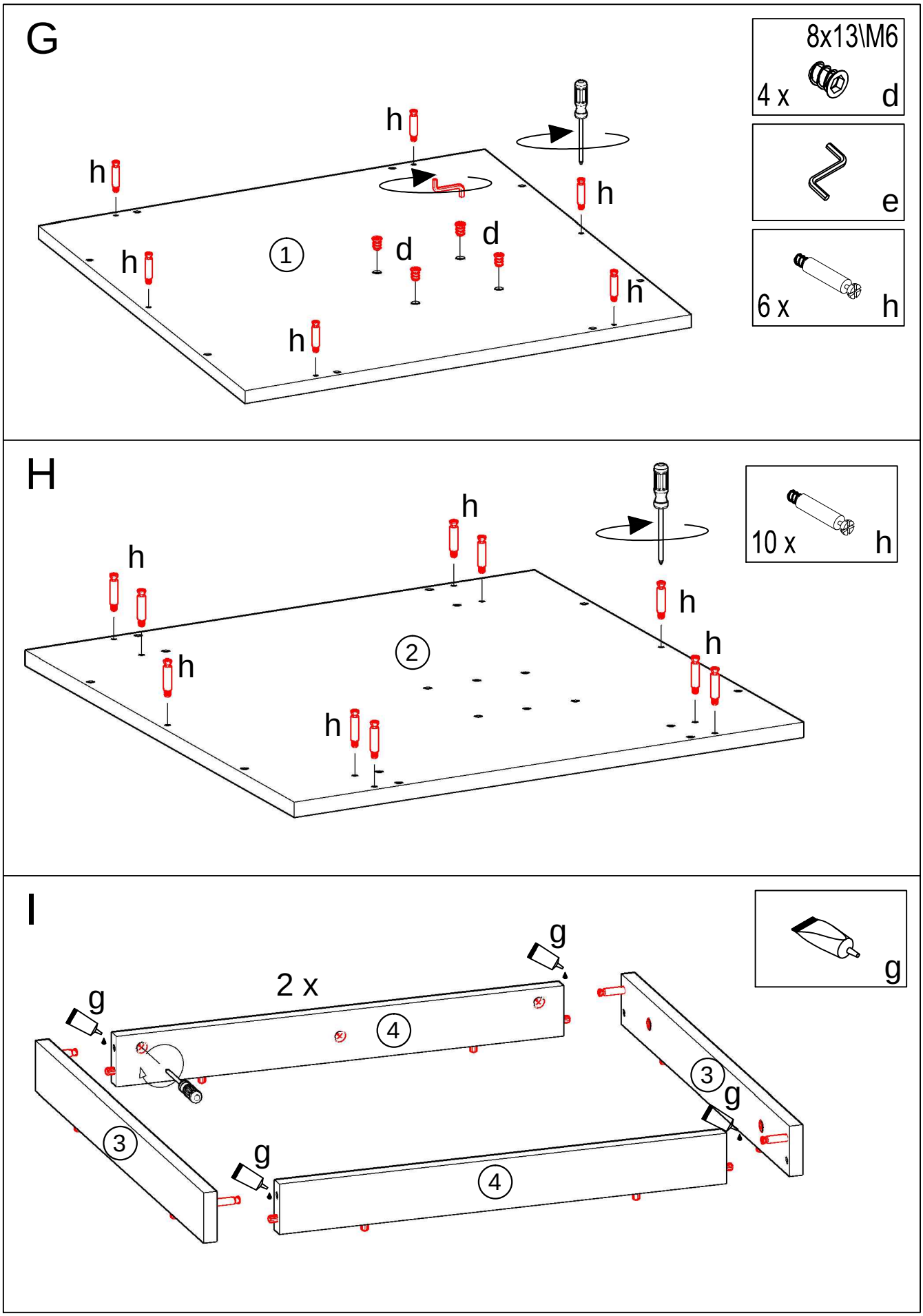
G
8x13\M6
4 x
d
e
6 x
h
h
h
h
h
h
h
d
d
1
H
10 x
h
h
h
h
h
h
h
h
2
I
g
2 x
g
g
g
g
4
4
3
3

J

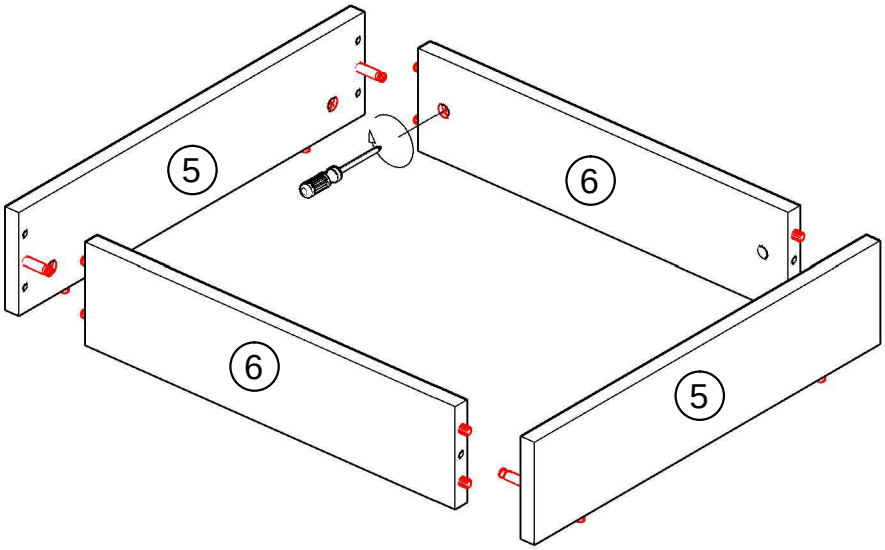

K

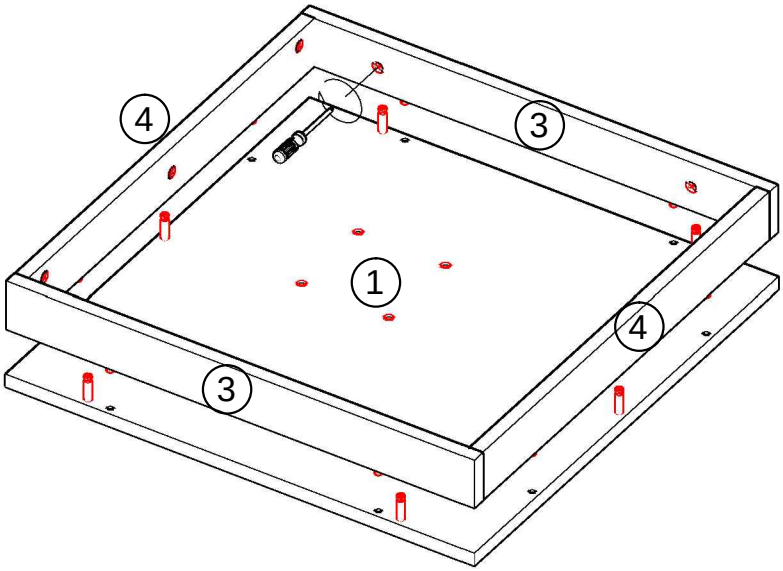

L

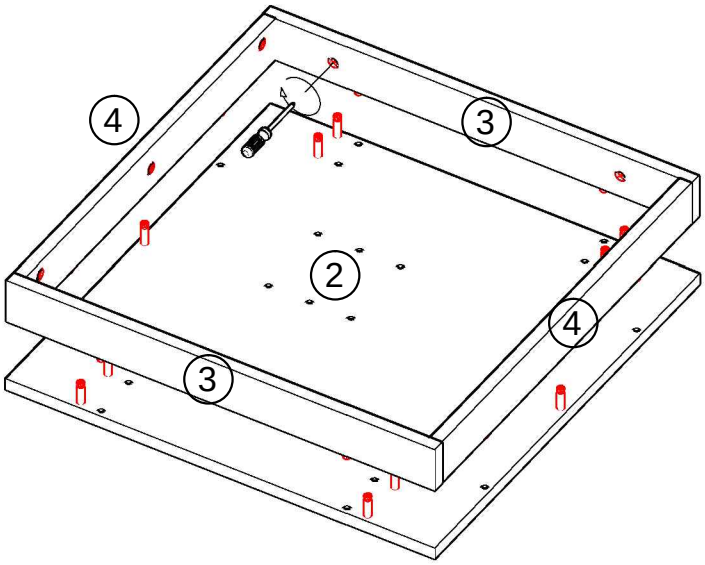

M

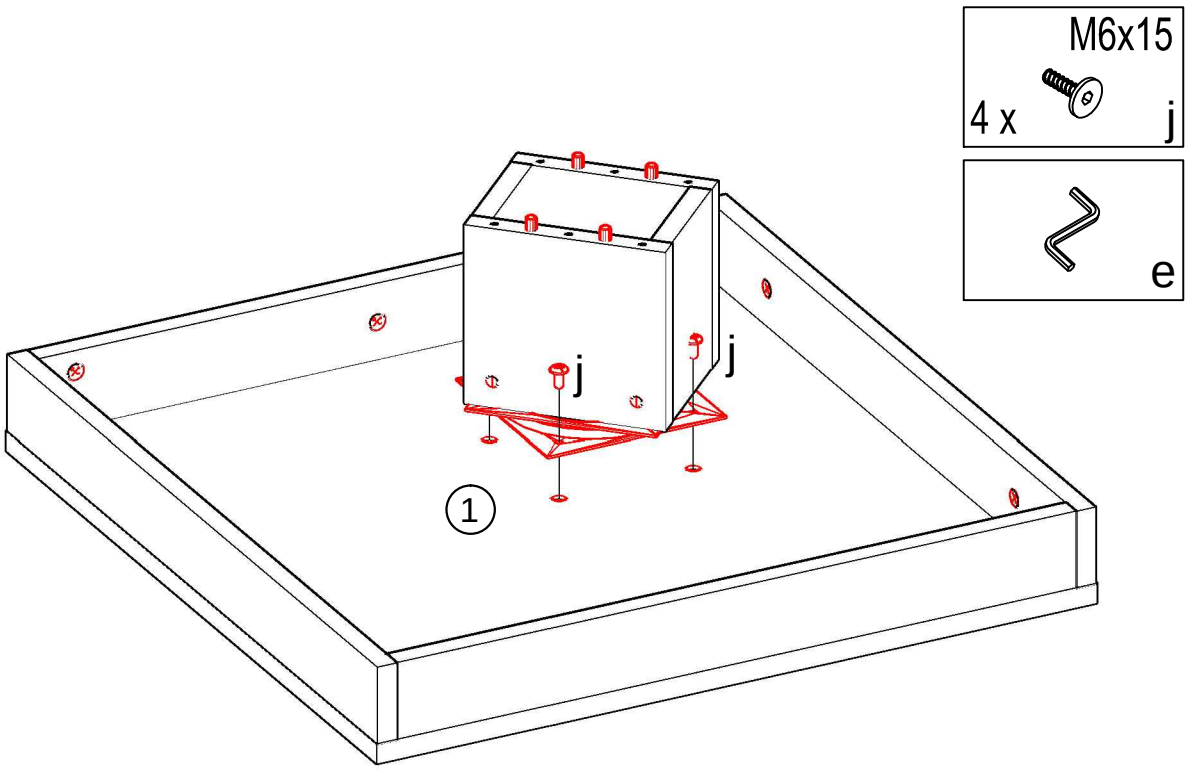

N

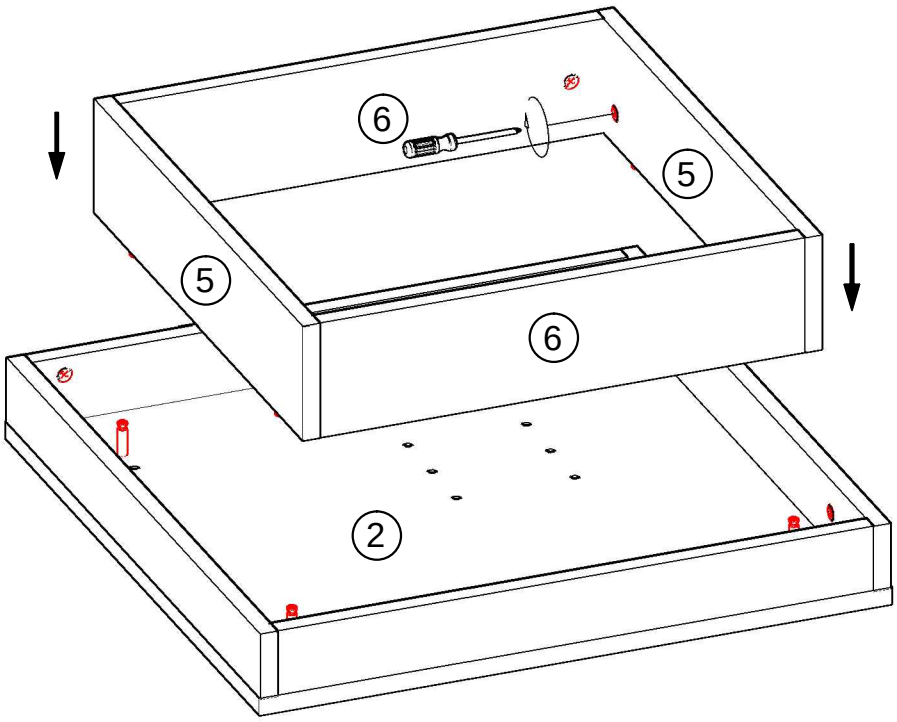

O

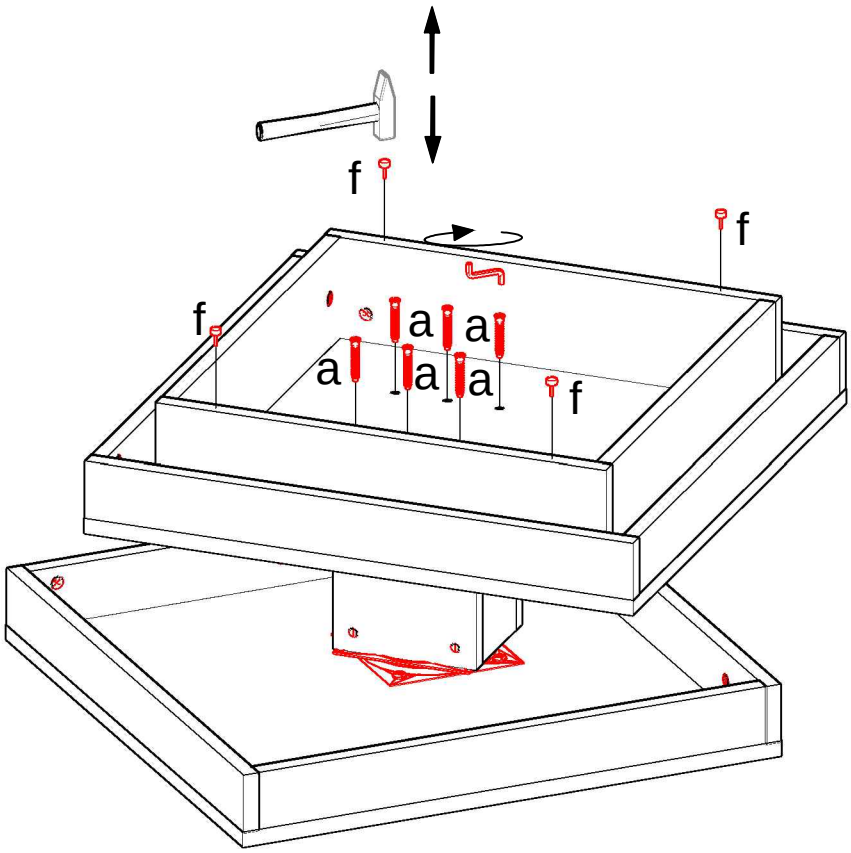

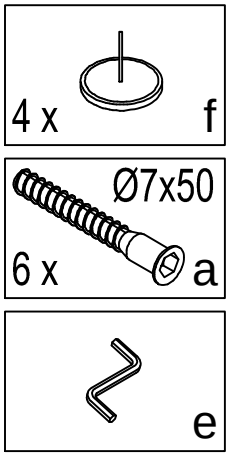

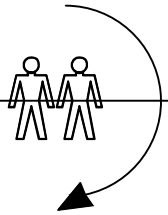
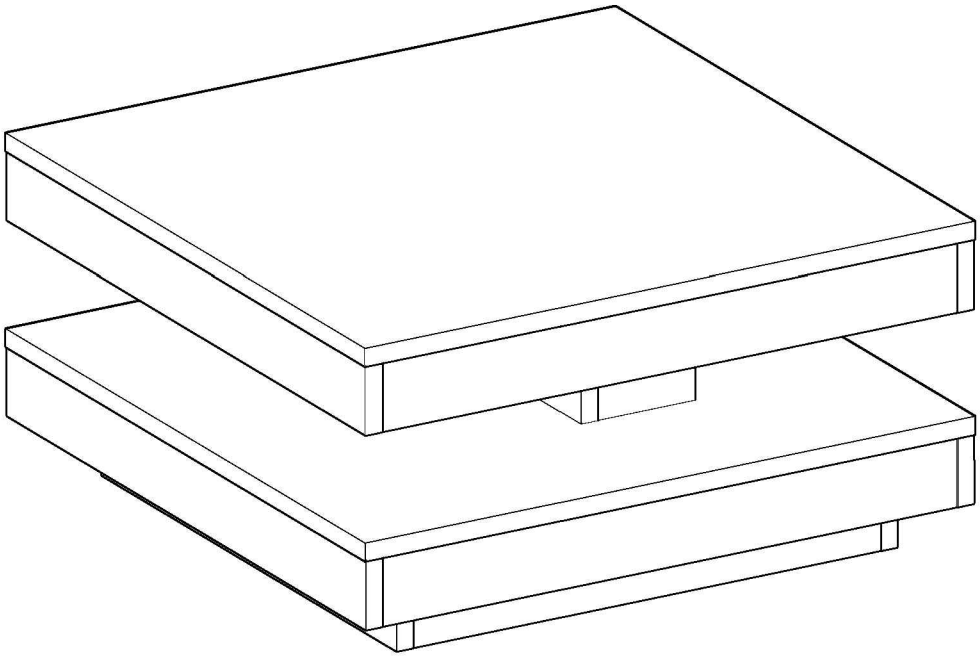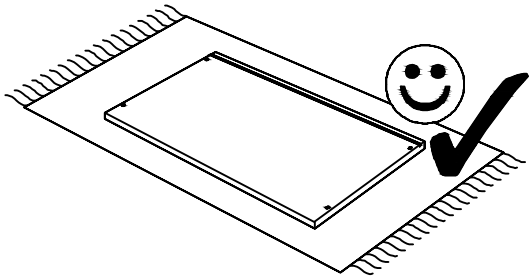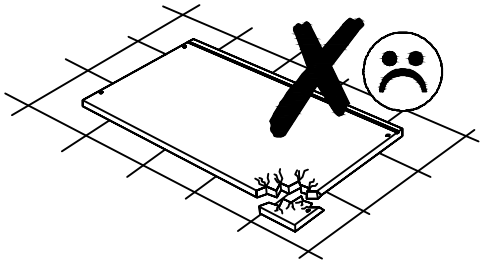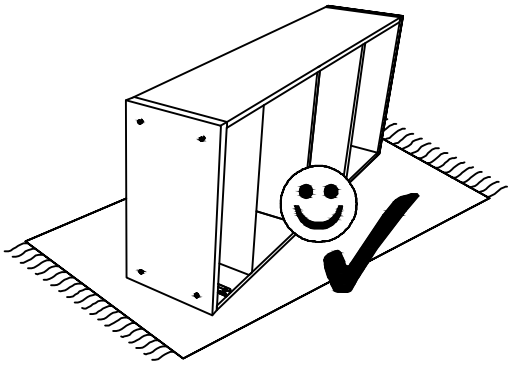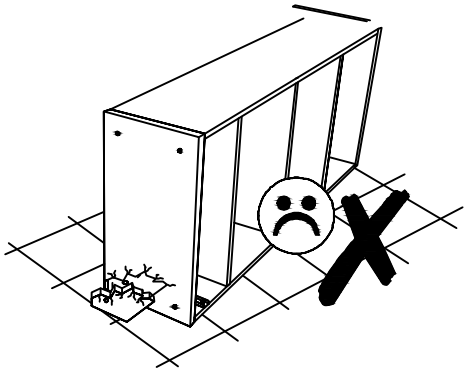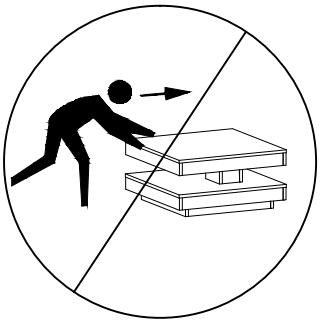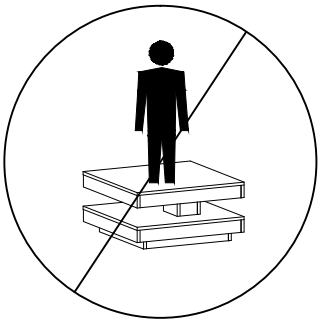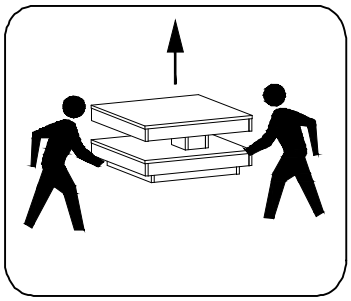
P