6

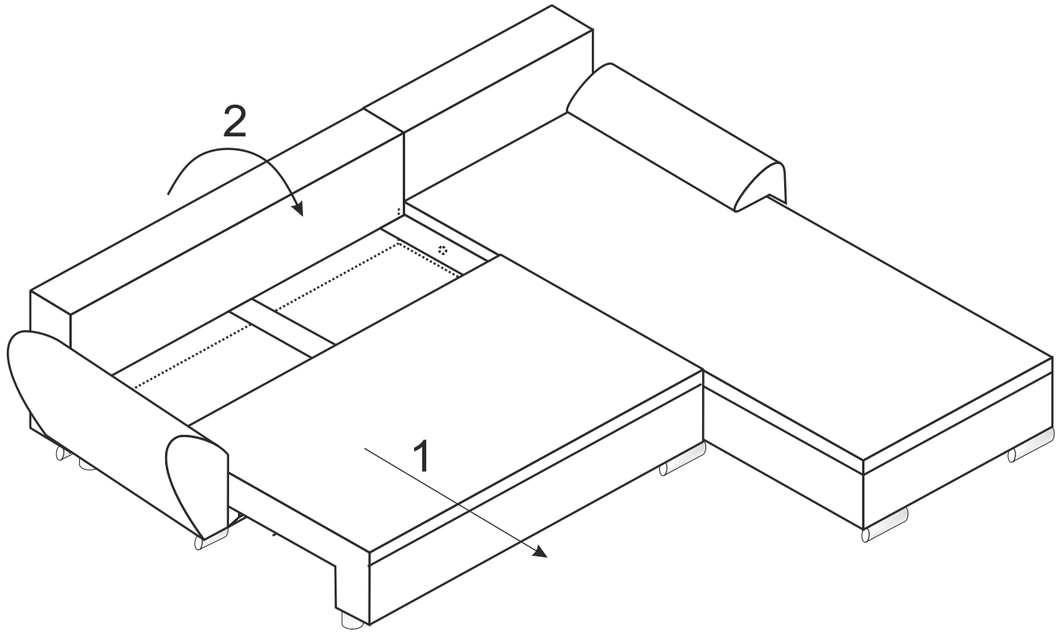

7

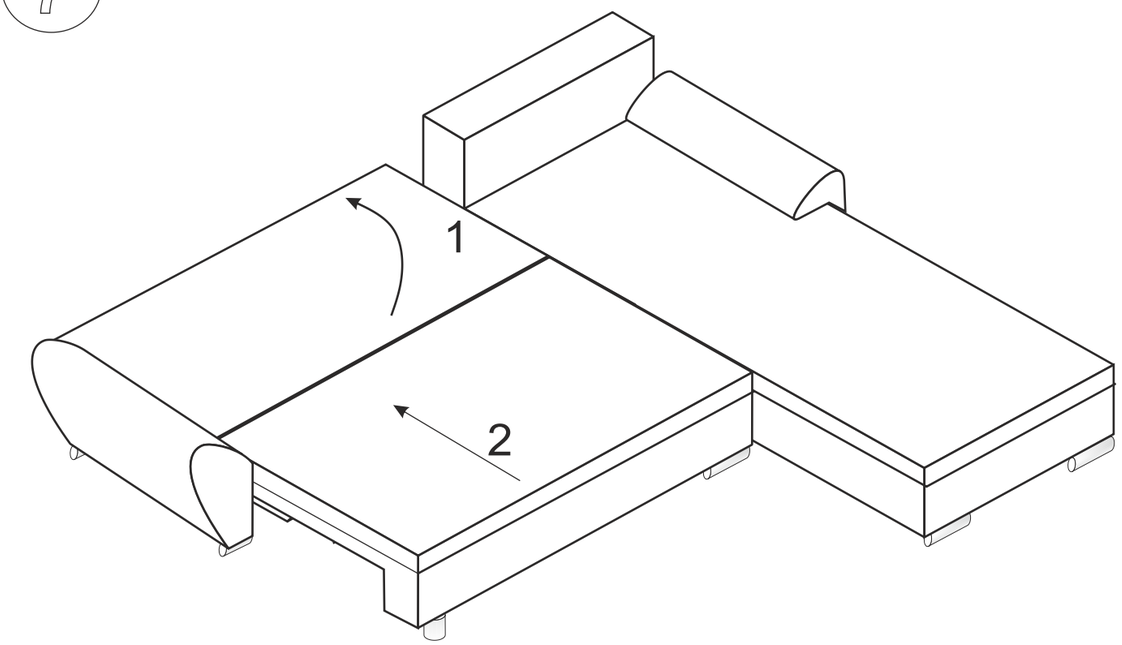

Variante Rechts - Wariant Prawy -Variany Rechts - Variant Right - Varyant Doğru- Вариант право
Variante Destra - Variante Droite - Varianta Dreapta - Varianta Pravá - Varianta Pravá - Variáns Jobbra

WIN N 2 ECKE

DE Montageanleitung
PL Instrukcja montażu
NL Handleiding voor de montage
GB Assembly instructions
TR Montaj talimatı
RU Инструкция по монтажу
IT Istruzioni di montaggio
FR Notice de montage
RO Instrucţiuni de asamblare
SK Montážny návod
CZ Montážní návod
HU Szerelési útmutató

FSC www.fsc.org MIX Holz aus verantwortungsvollen Quellen FSC® C136790

Name - Nazwa - Naam - Name - Isim - название
Nome - Nom - Numele - Meno - Jméno - Neve

WIN N 2 ECKE

Variante L - Wariant L - Variany L - Variant L - Varyant L
Вариант L - Variante L - Variante L - Varianta L - Varianta L
Varianta L - Variáns L

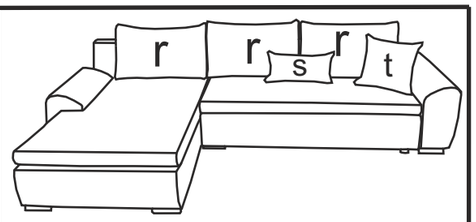

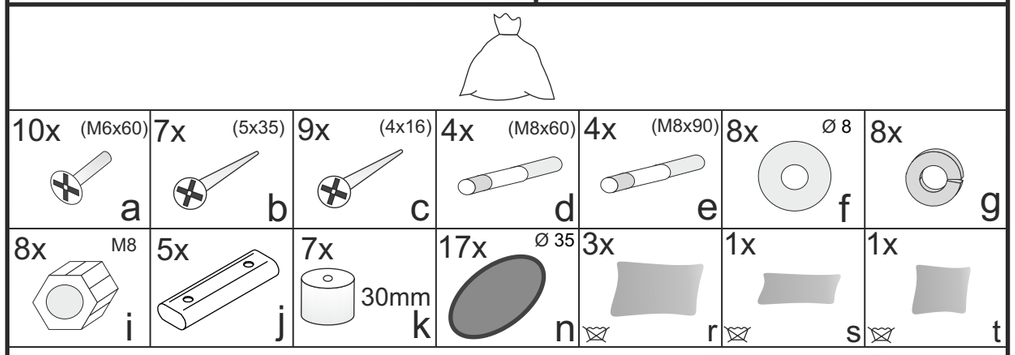

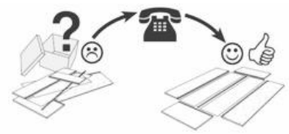

Service - Servis - Dienstverlening - Servis - Serwis - Сервисная служба - Servizio - Service
Serviciu - Služby - Szolgáltatás

COLLI 1

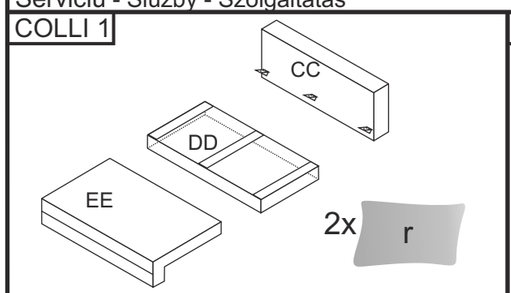

COLLI 2

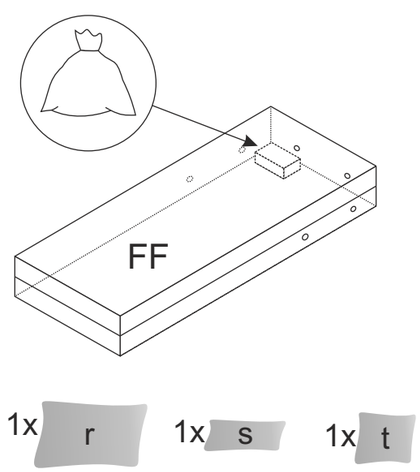

COLLI 3

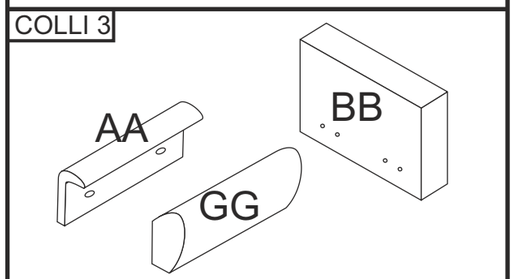

Ver: 22.06.23

Variante Links - Wariant Lewy -Variany Links - Variant Left - Varyant Sol - Вариант Слева
Variante Sinistra - Variante Gauche - Varianta Stânga - Varianta Doľava - Varianta Doleva - Variáns Bal

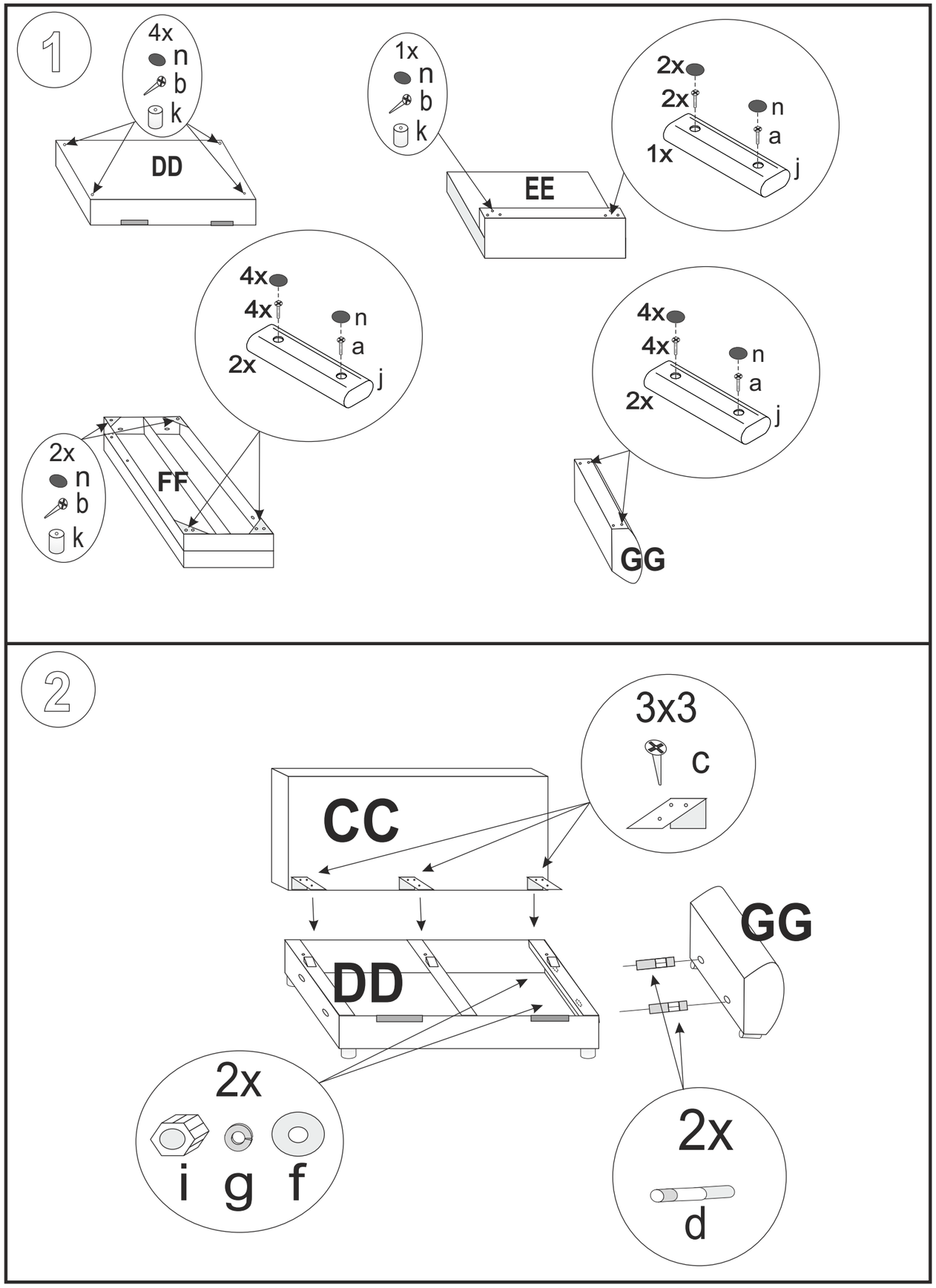

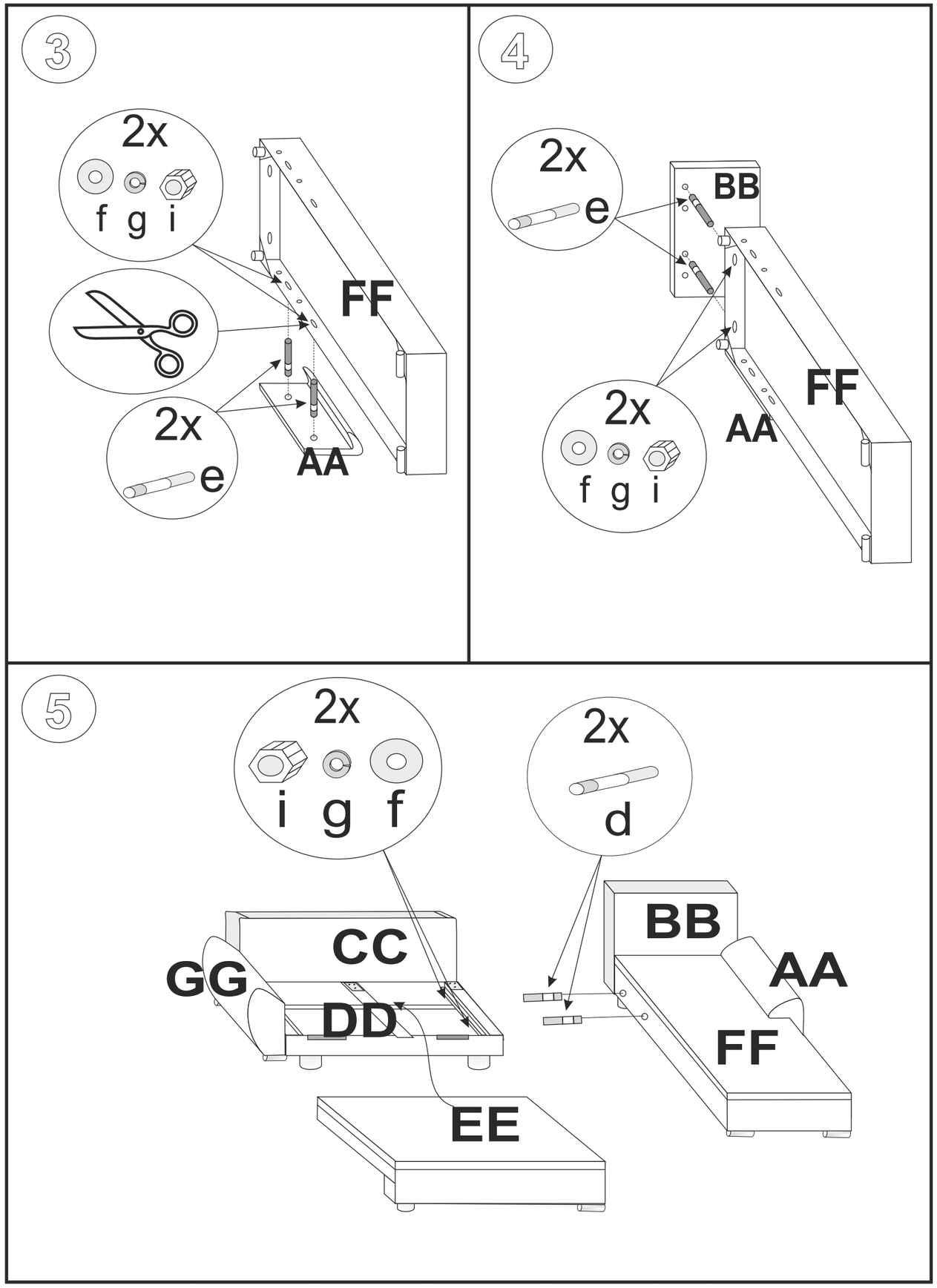

Variante Links - Wariant Lewy -Variany Links - Variant Left - Varyant Sol - Вариант Слева
Variante Sinistra - Variante Gauche - Varianta Stânga - Varianta Doľava - Varianta Doleva - Variáns Bal

Variante Rechts - Wariant Prawy -Variany Rechts - Variant Right - Varyant Doğru- Вариант право
Variante Destra - Variante Droite - Varianta Dreapta - Varianta Pravá - Varianta Pravá - Variáns Jobbra

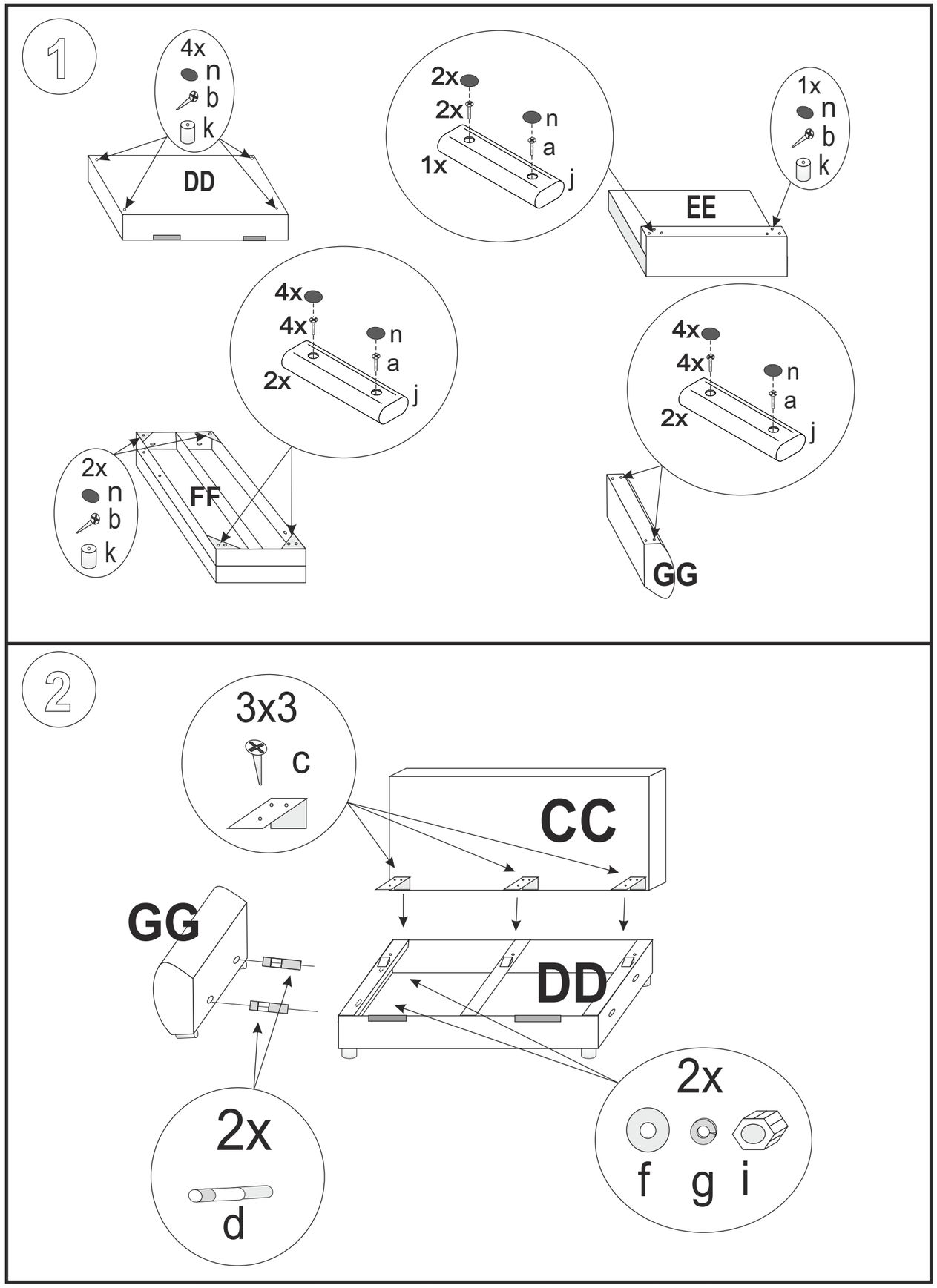

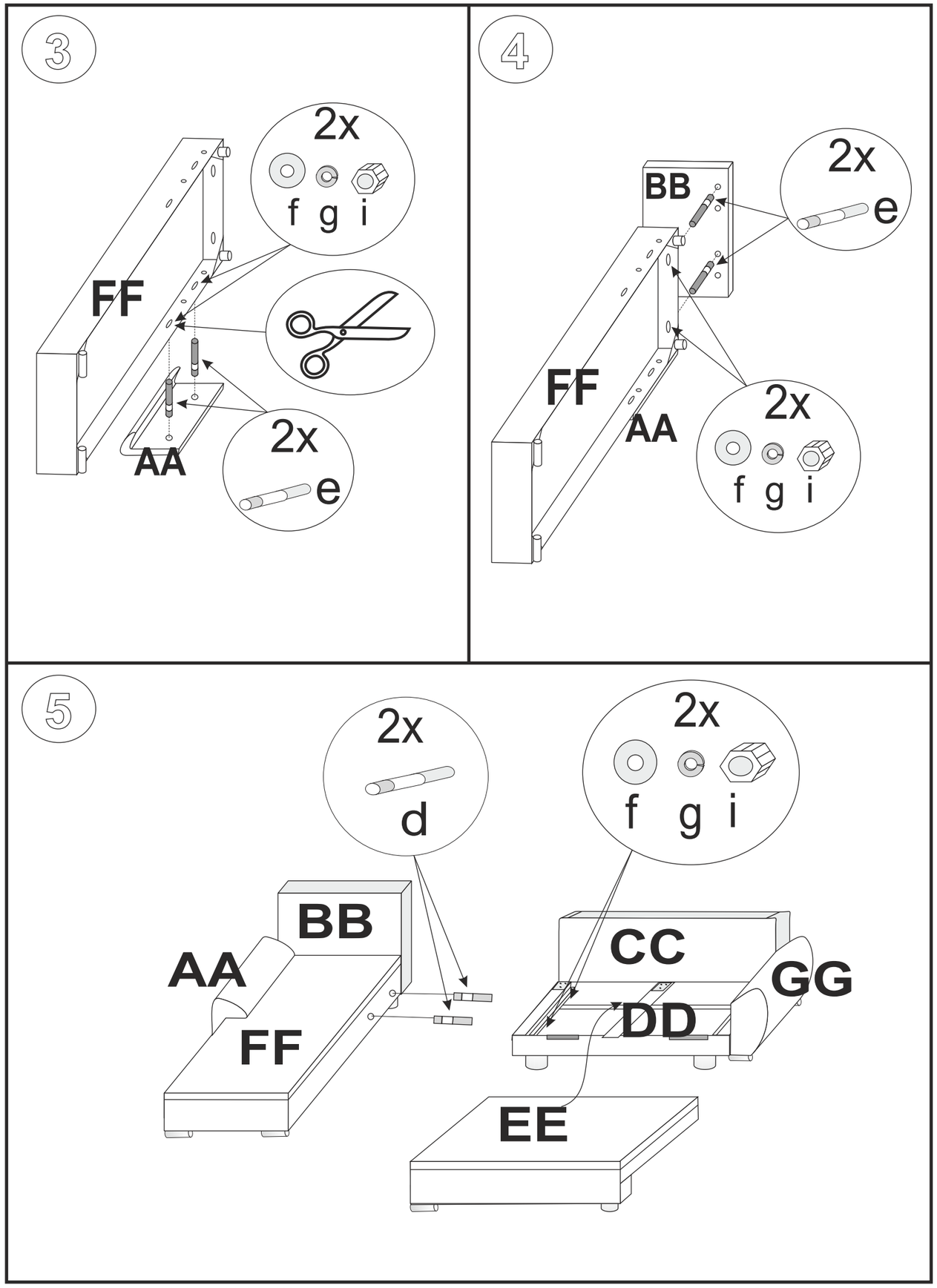

Variante Rechts - Wariant Prawy -Variany Rechts - Variant Right - Varyant Doğru- Вариант право
Variante Destra - Variante Droite - Varianta Dreapta - Varianta Pravá - Varianta Pravá - Variáns Jobbra

Variante Links - Wariant Lewy -Variany Links - Variant Left - Varyant Sol - Вариант Слева
Variante Sinistra - Variante Gauche - Varianta Stânga - Varianta Doľava - Varianta Doleva - Variáns Bal

6

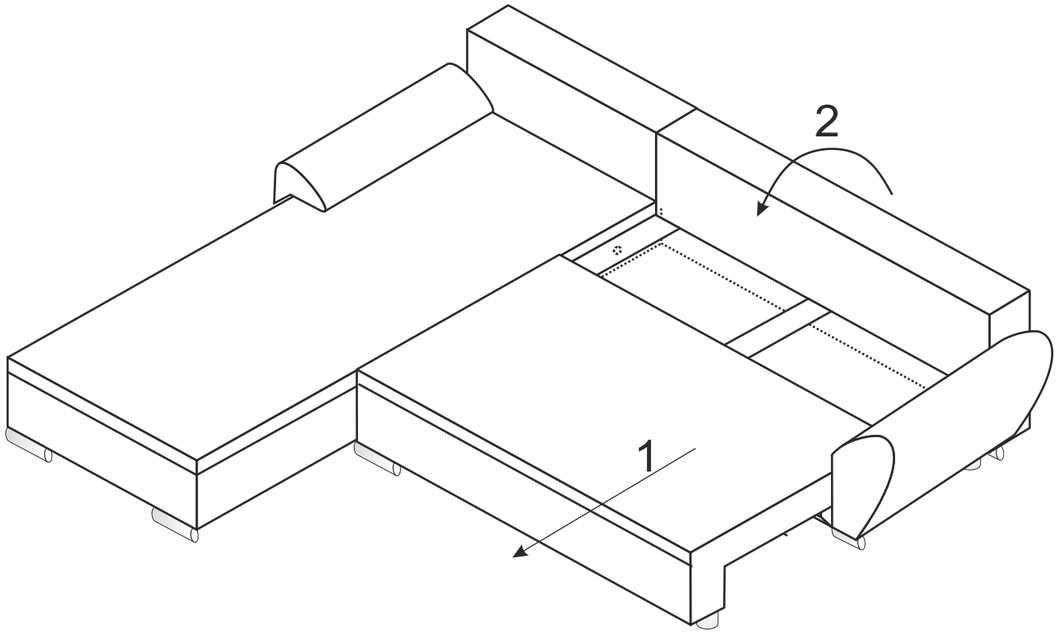

7

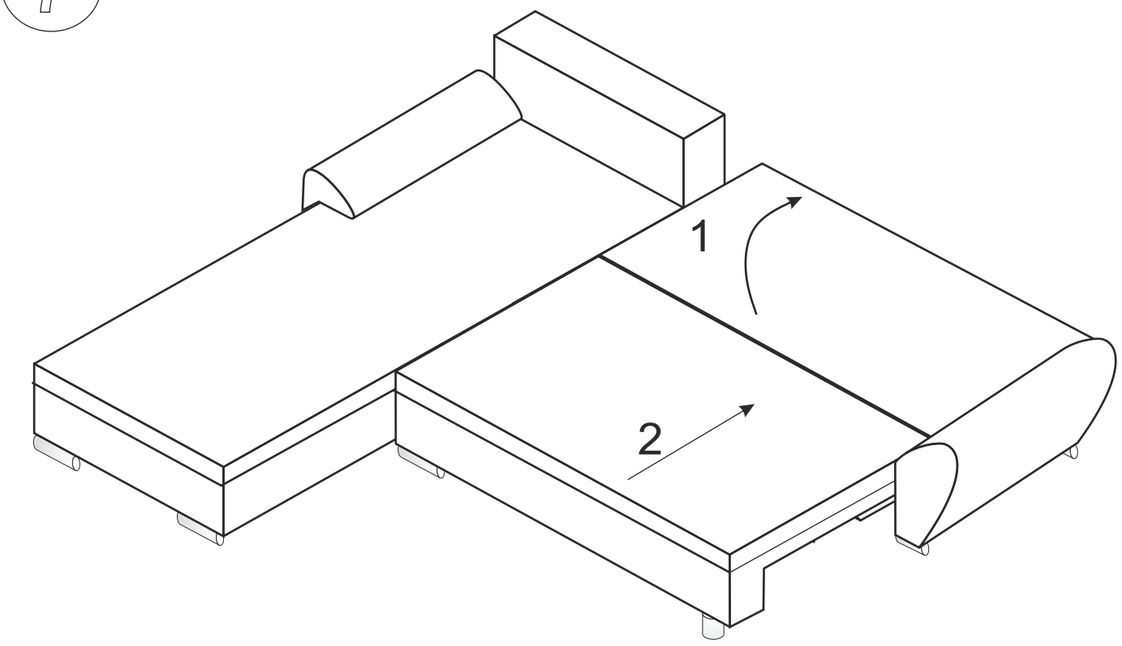

Variante Links - Wariant Lewy -Variany Links - Variant Left - Varyant Sol - Вариант Слева
Variante Sinistra - Variante Gauche - Varianta Stânga - Varianta Doľava - Varianta Doleva - Variáns Bal

WIN N 2 ECKE

DE Montageanleitung
PL Instrukcja montażu
NL Handleiding voor de montage
GB Assembly instructions
TR Montaj talimatı
RU Инструкция по монтажу
IT Istruzioni di montaggio
FR Notice de montage
RO Instrucţiuni de asamblare
SK Montážny návod
CZ Montážní návod
HU Szerelési útmutató

FSC www.fsc.org MIX Holz aus verantwortungsvollen Quellen FSC® C136790

Name - Nazwa - Naam - Name - Isim - название
Nome - Nom - Numele - Meno - Jméno - Neve

WIN N 2 ECKE

Variante P - Wariant P - Variany P - Variant P - Varyant P
Вариант P - Variante P - Variante P - Varianta P - Varianta P
Varianta P - Variáns P

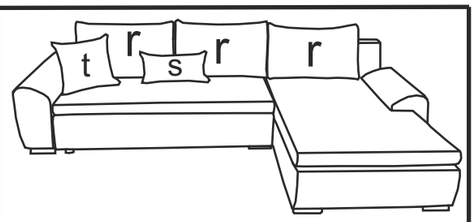

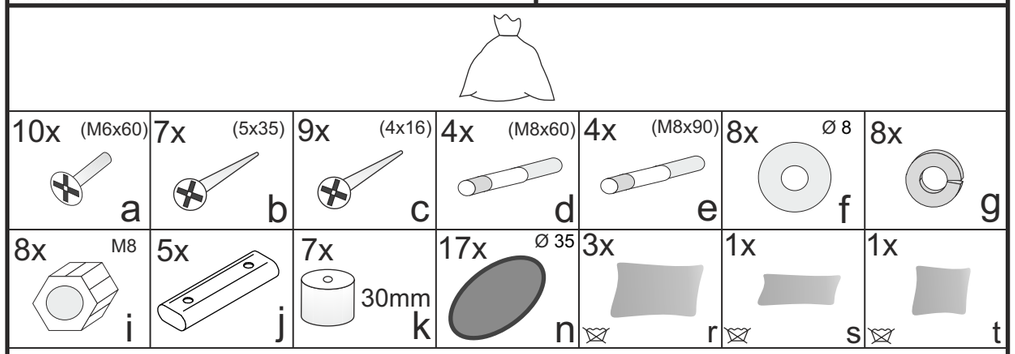

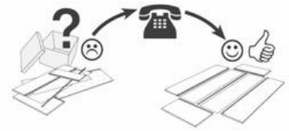

Service - Servis - Dienstverlening - Servis - Serwis - Сервисная служба - Servizio - Service
Serviciu - Služby - Szolgáltatás

COLLI 1

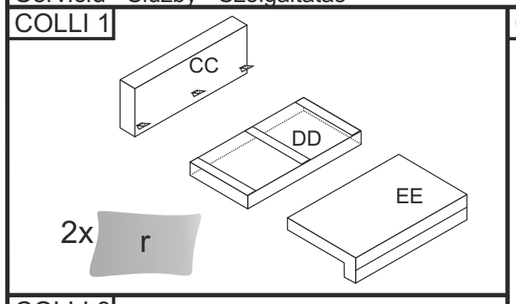

COLLI 2

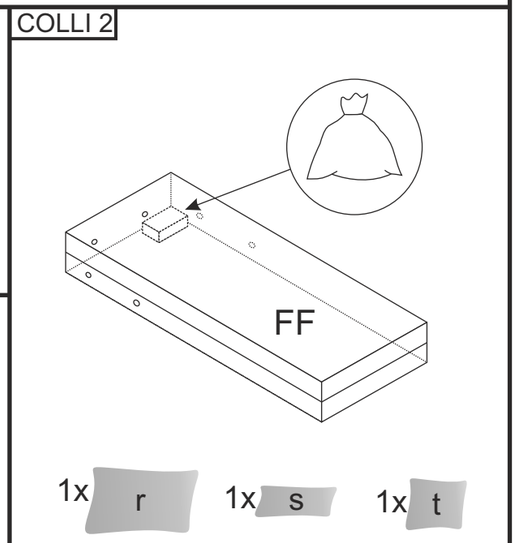

COLLI 3

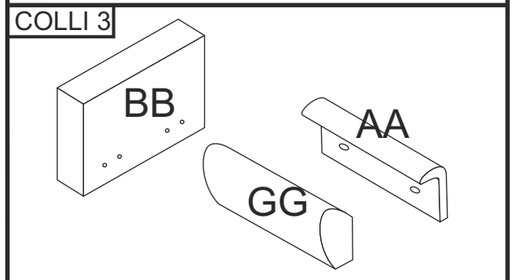

Variante Rechts - Wariant Prawy -Variany Rechts - Variant Right - Varyant Doğru- Вариант право
Variante Destra - Variante Droite - Varianta Dreapta - Varianta Pravá - Varianta Pravá - Variáns Jobbra