Aufbauanleitung / Assembly Instruction / Instruction de Montage / Montagevoorschrift /
Instrukcja montażu / Montážni návod / Montážny návod / Szerelési útmutató / Instructie de montaje /
Montaj talimatı / Инструкция по монтажу / Navodila za Postavitev /
Upute za Sastavljanje / Istruzioni per il montaggio

STUTTGART

W19

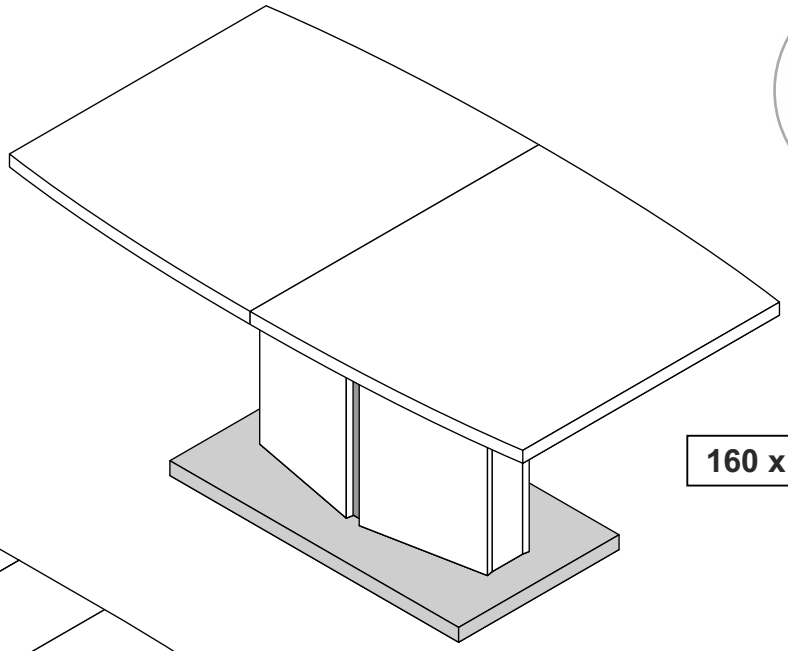

160 x 90 cm

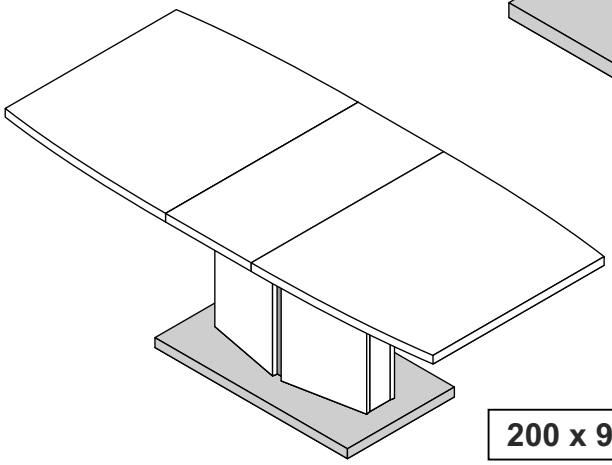

200 x 90 cm

10-0689

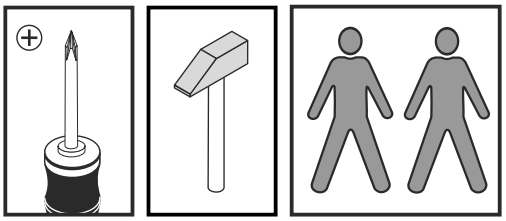

290519V1

Änderungen die der technischen Verbesserung dienen, behalten wir uns vor.
Subject to changes in the interests of technical improvements.

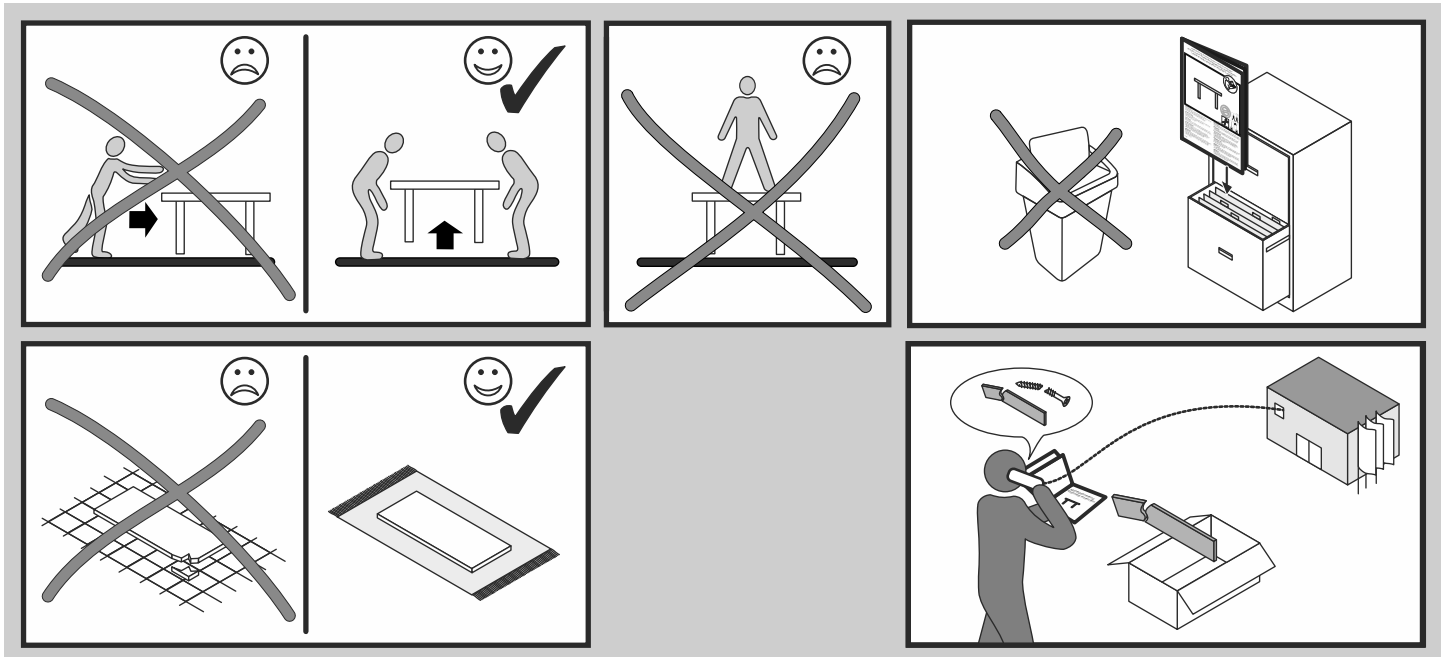

Colli 1

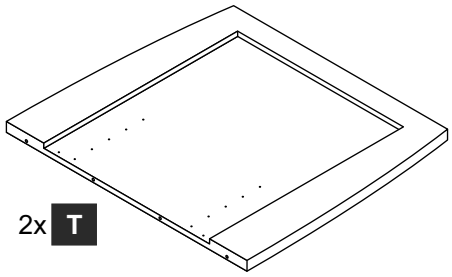

2x **T**

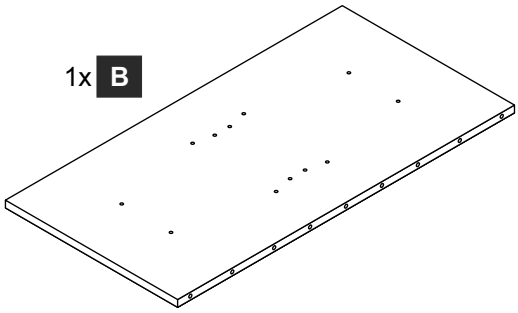

1x **B**

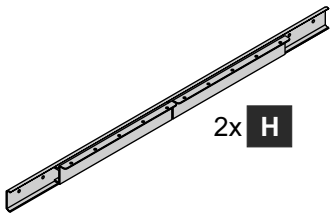

2x **H**

Colli 2

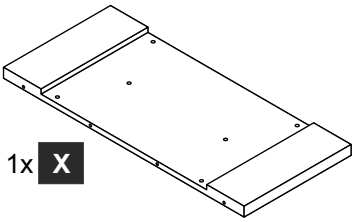

1x **X**

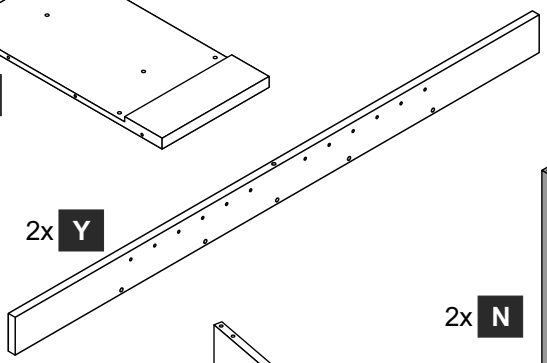

2x **Y**

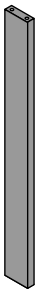

2x **N**

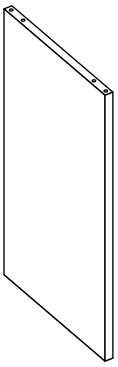

4x **G**

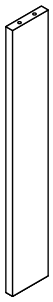

2x **J**

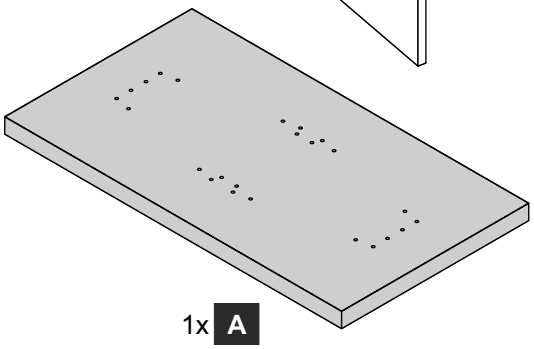

1x **A**

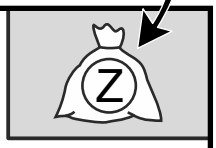

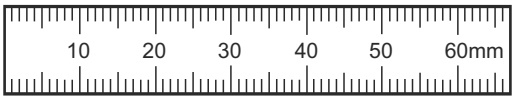

24x **S1**

3,5 x 16

28x **S2**

3,5 x 16

34x **S3**

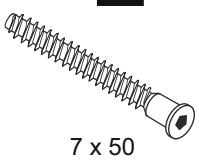

7 x 50

3x **L**

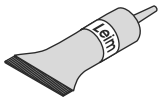

32x **D**

8 x 30

10x **P**

10x **E**

4x **K**

2x **C**

4x **FG**

2x **Q**

10x **M**

1x **I**

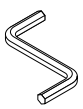

Änderungen die der technischen Verbesserung dienen, behalten wir uns vor.
Subject to changes in the interests of technical improvements.

1.

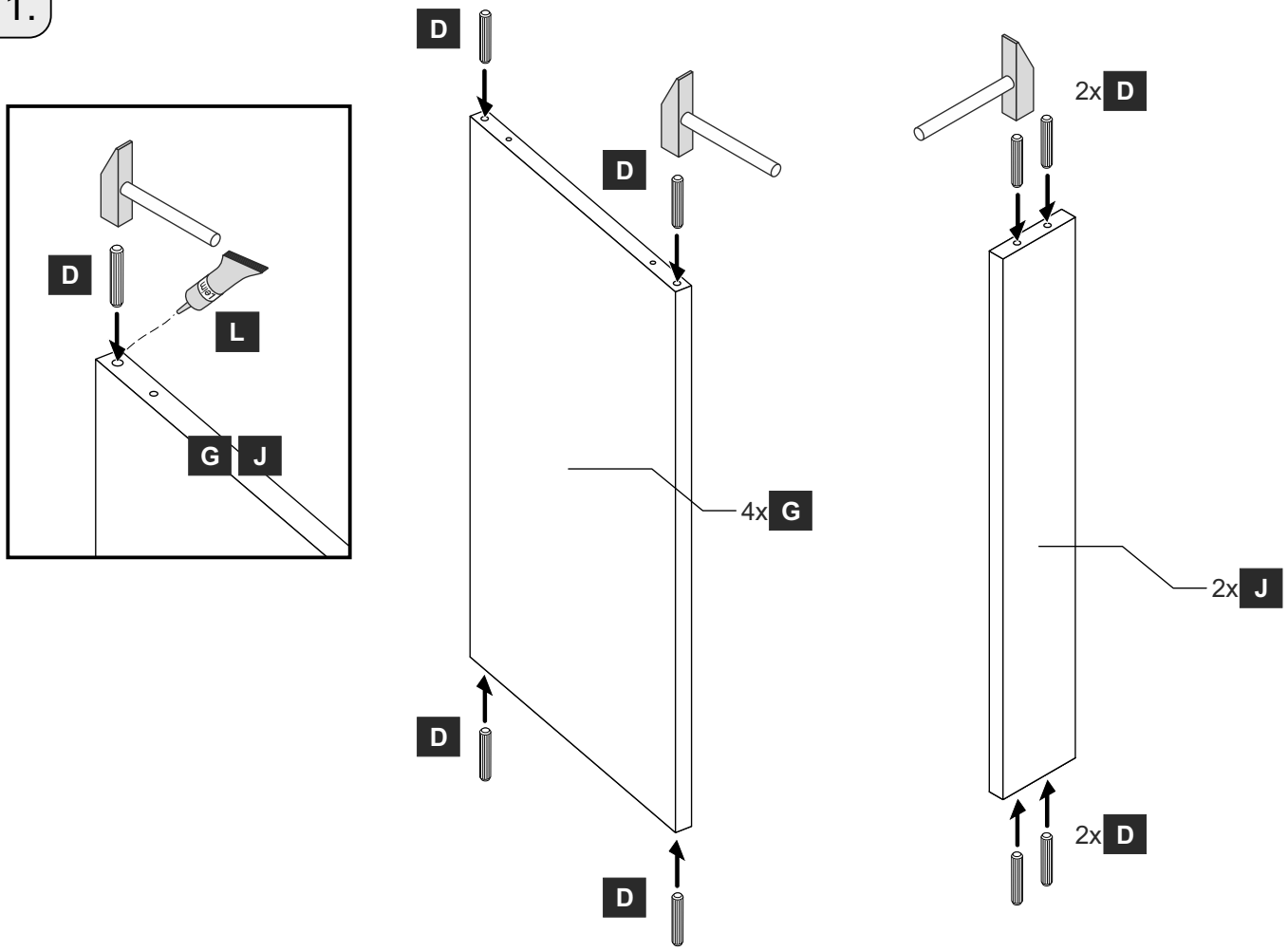

2.

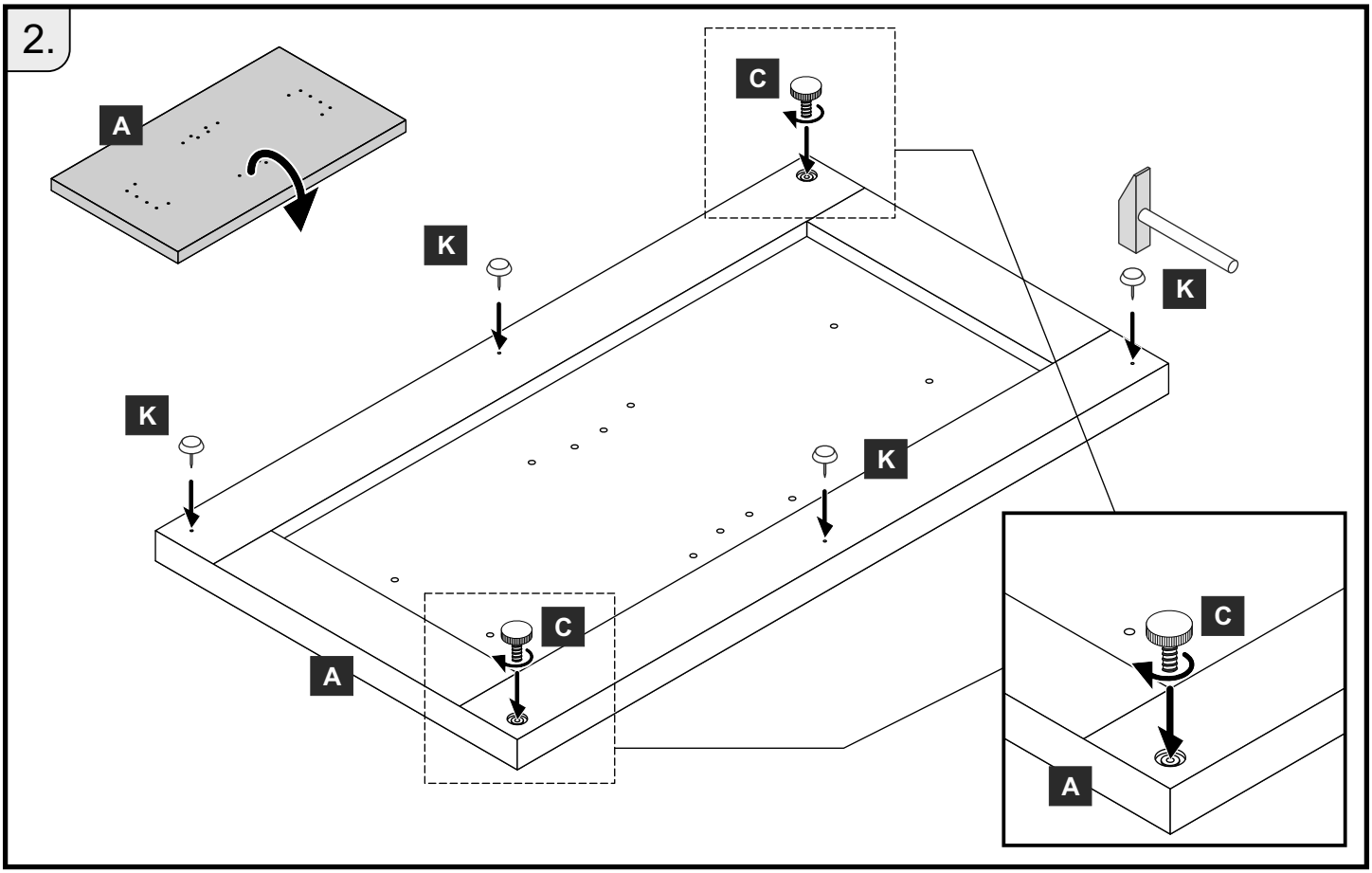

3.

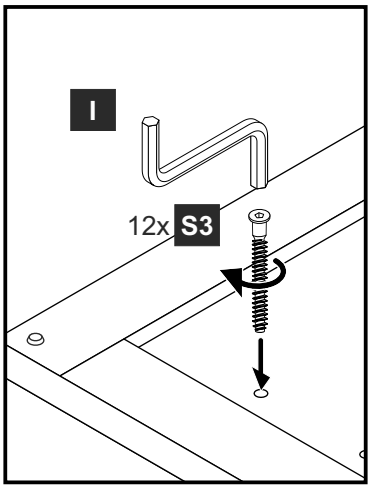

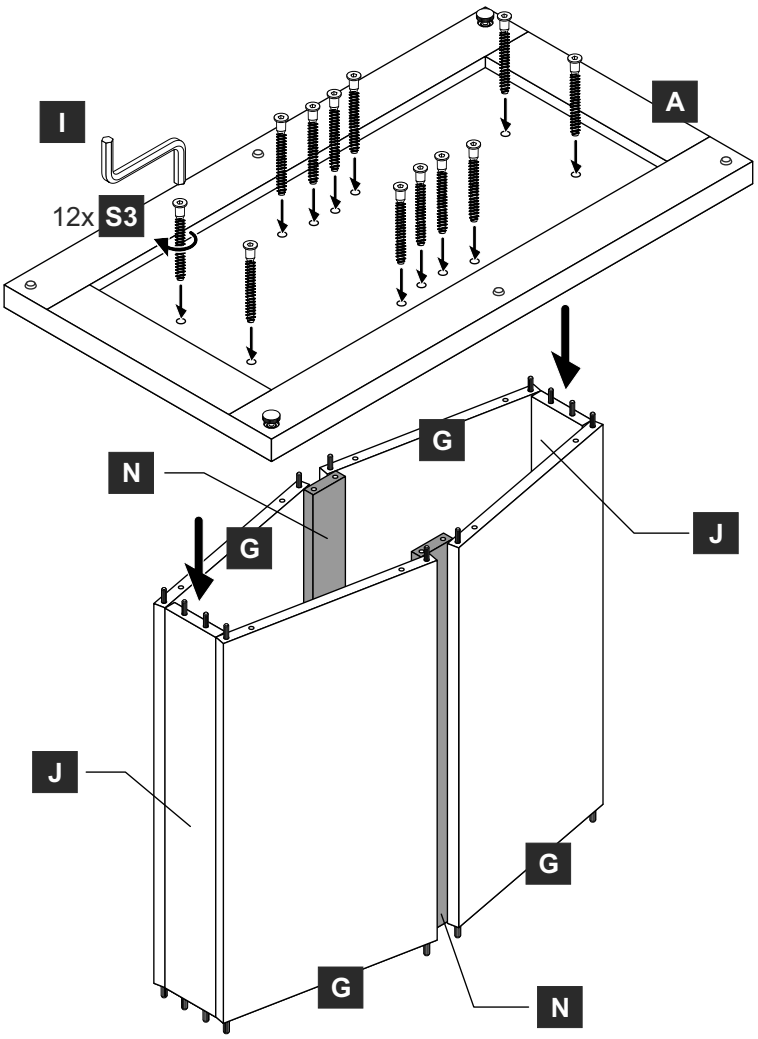

4.

2x

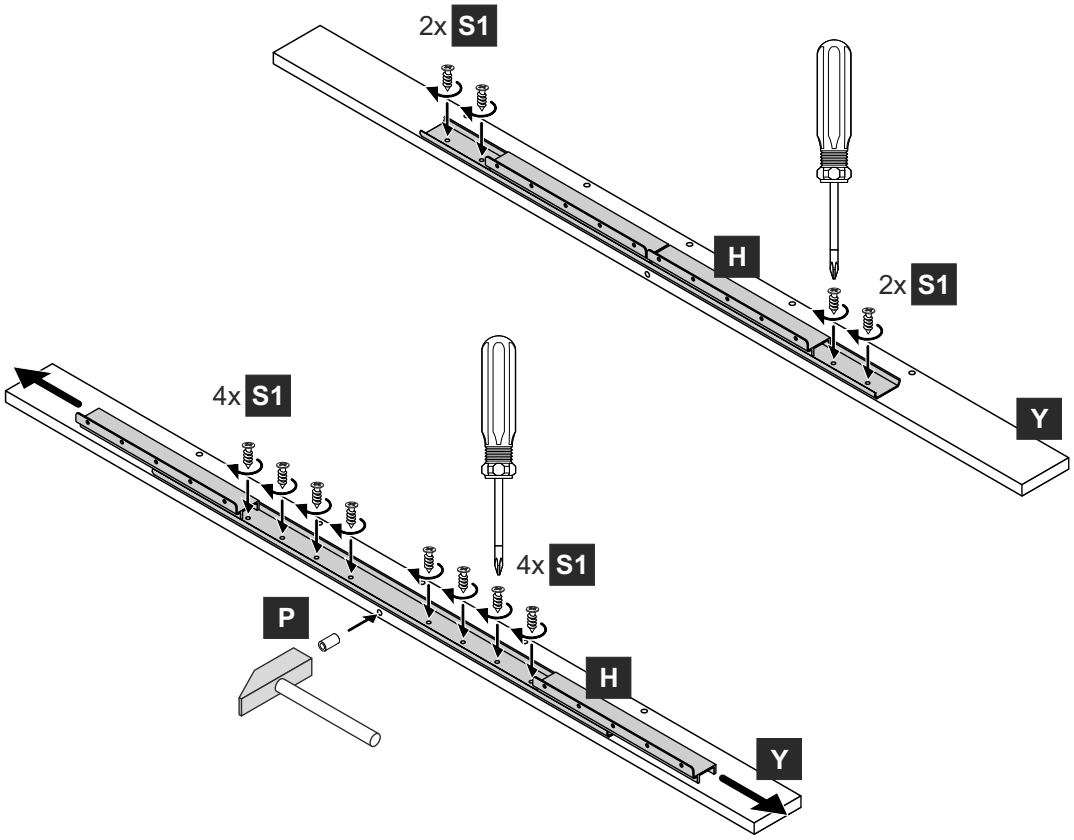

5.

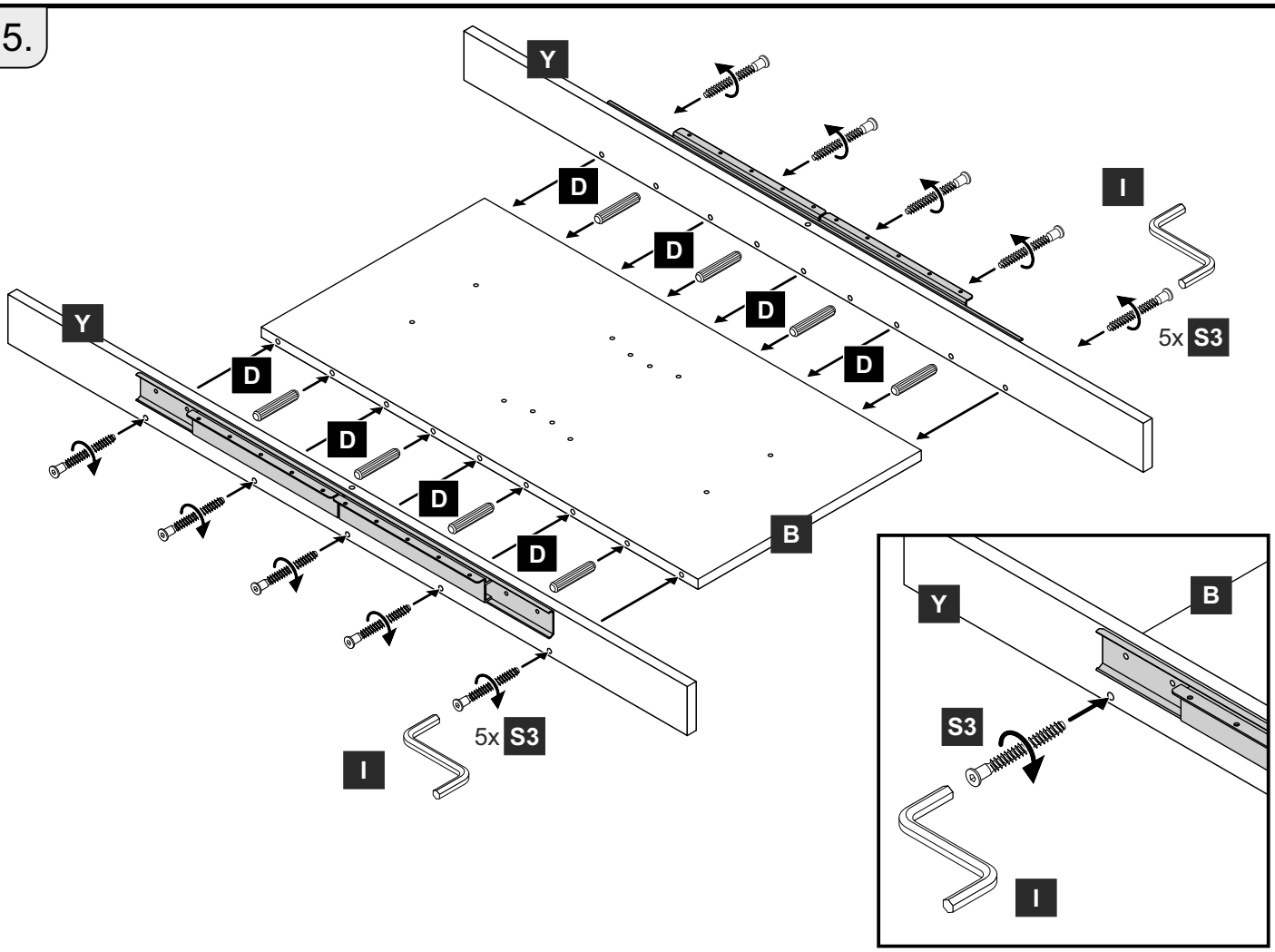

6.

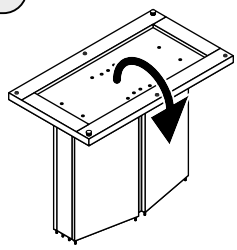

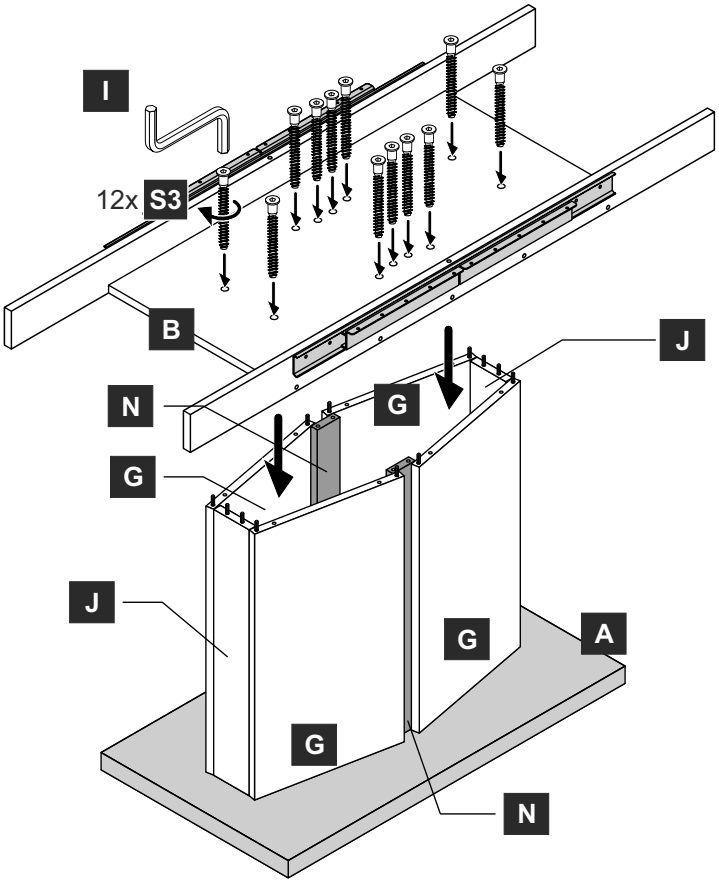

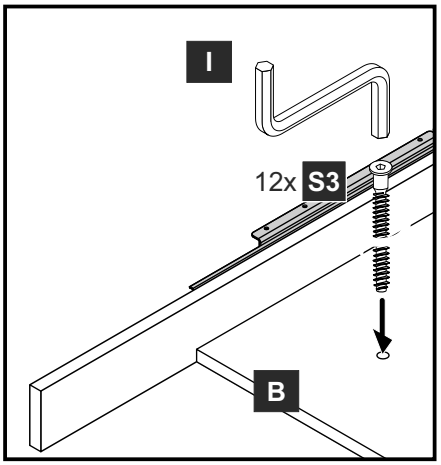

7.

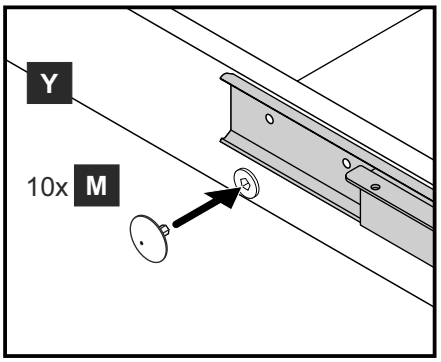

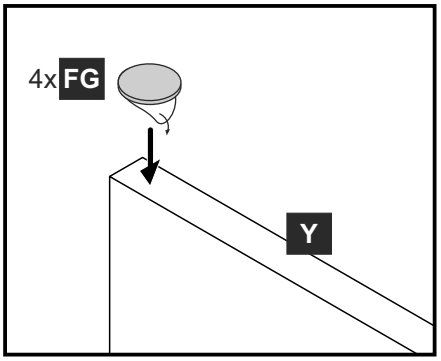

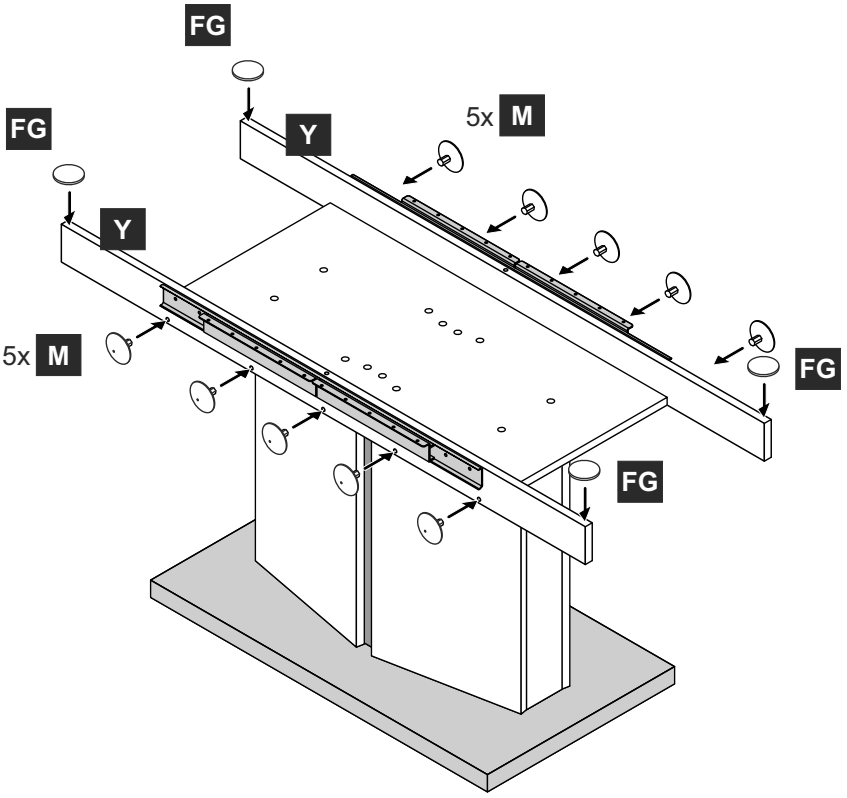

8.

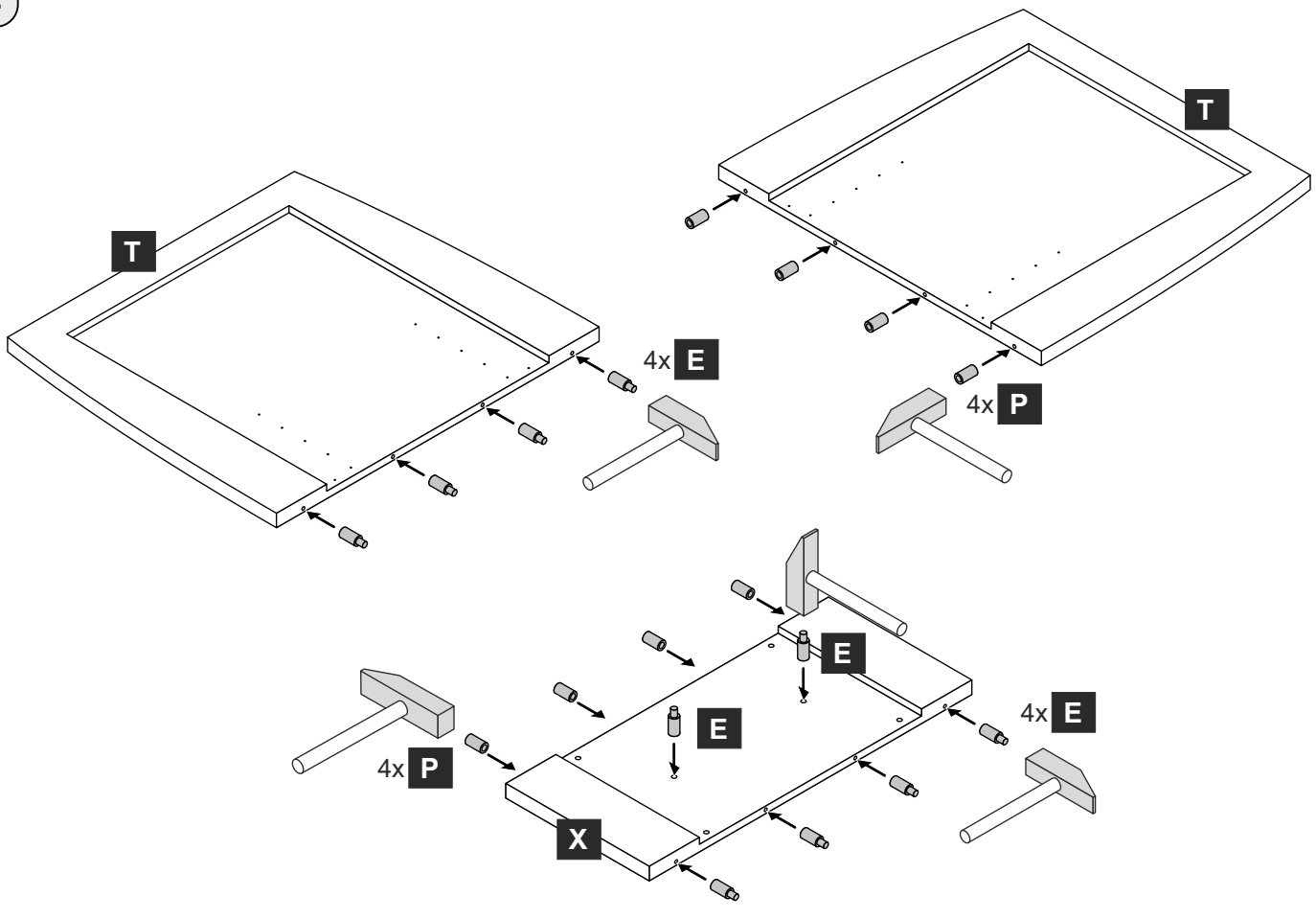

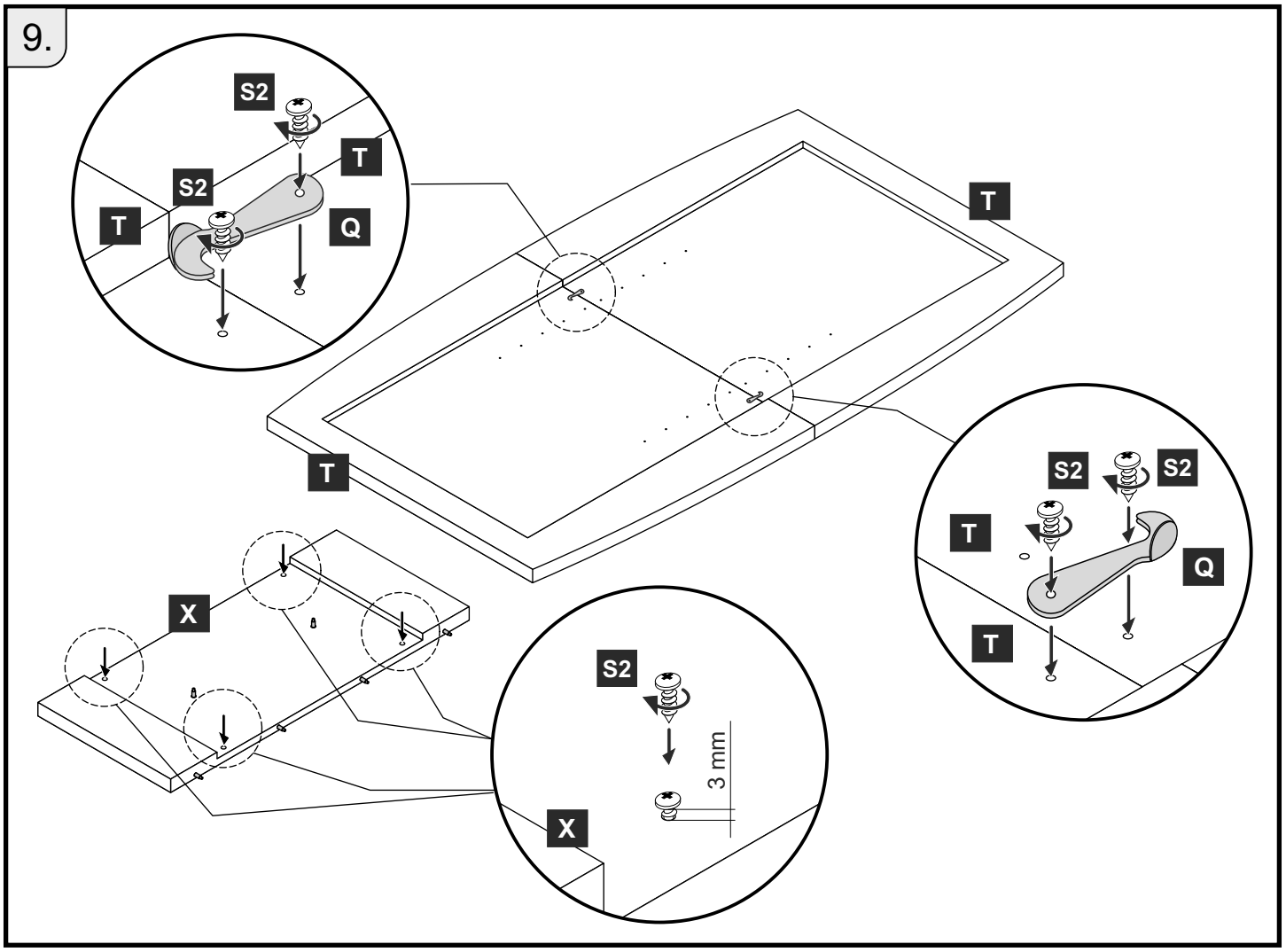
9.
S2
T
S2
T
Q
T
T
X
S2
3 mm
X
S2
S2
T
Q
T

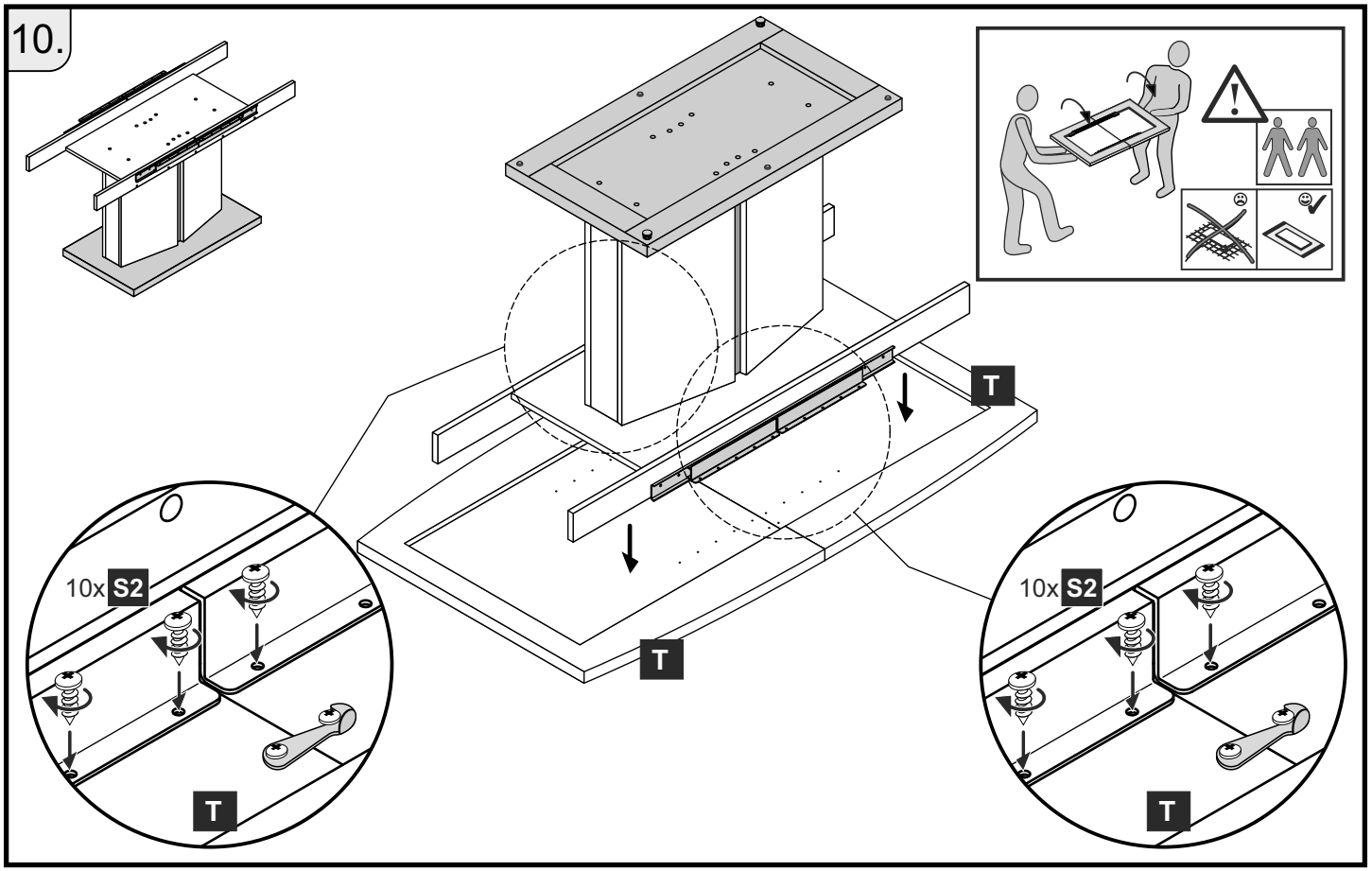
10.
T
T
10x S2
T
10x S2
T
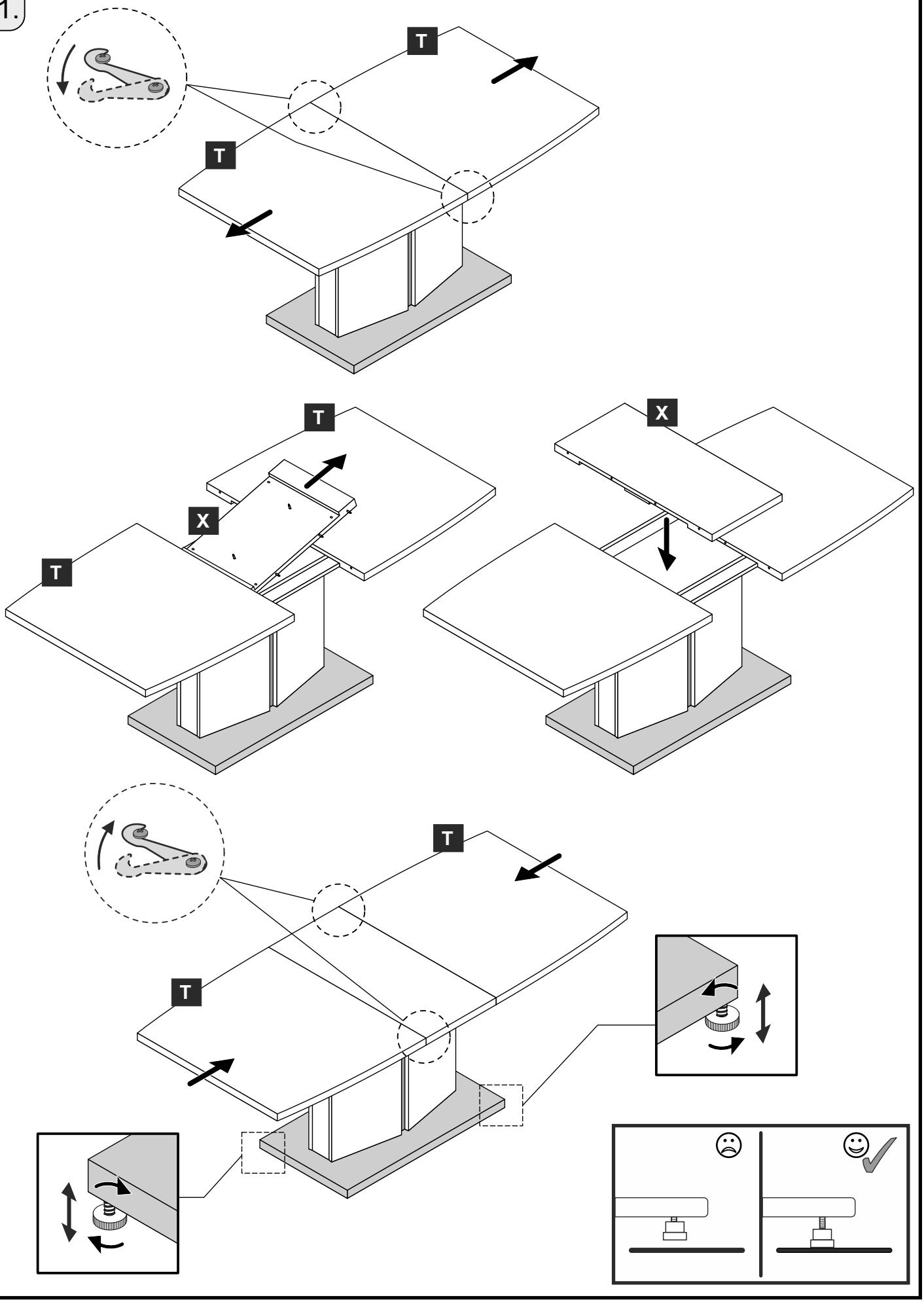
11.