Arena

D Montageanleitung

FR Notice de montage

CZ Montázni návod

RO Instructiuni de montaj

PL Intrukcja montazu

HU Szerelési útmutató

GB Assembly instructions

NL Handleiding voor de montage

IT Istruzioni di montaggio

RU инструкция по сборке

SK Návod na montáz

TR Montaj talimati

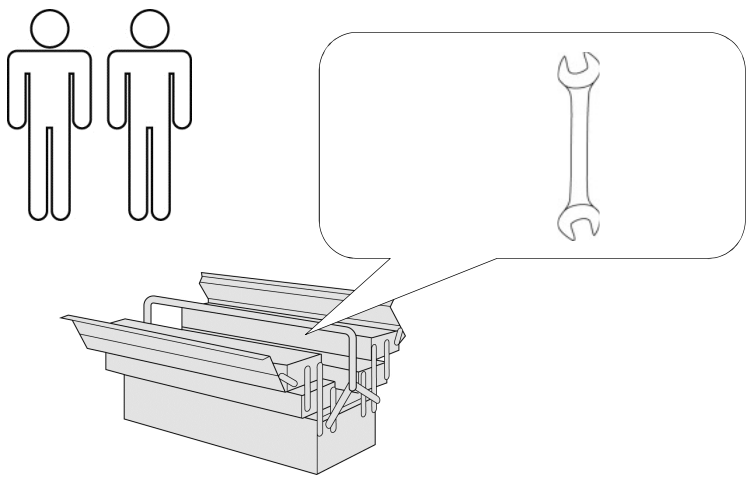

Service • Assistenza • Dienstverlening • Serwis
Servis • Szerviz • Сервисная служба

Name • Nom • Nome • Naam Nazwa • Jméno • Názov • Név Denumire • İsim • Название	**Arena DB**
Nr. • No. • N° • Номер • Č • Sz	**SH50**
Typ • Type • Tip • Típus • Tipo Тип	**BS B**

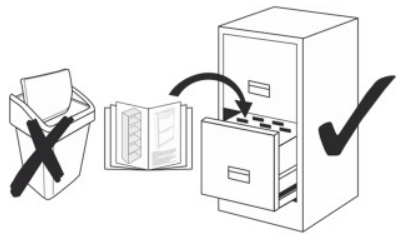

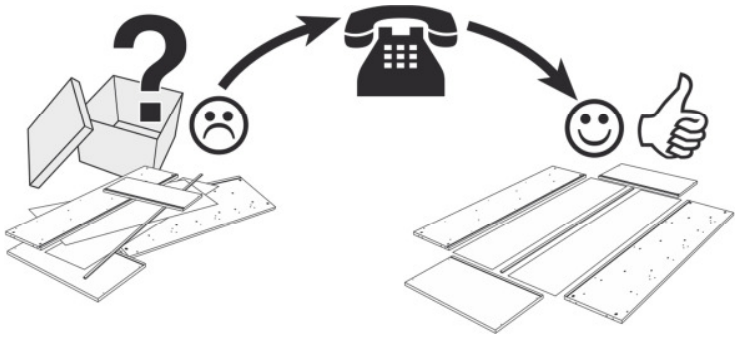

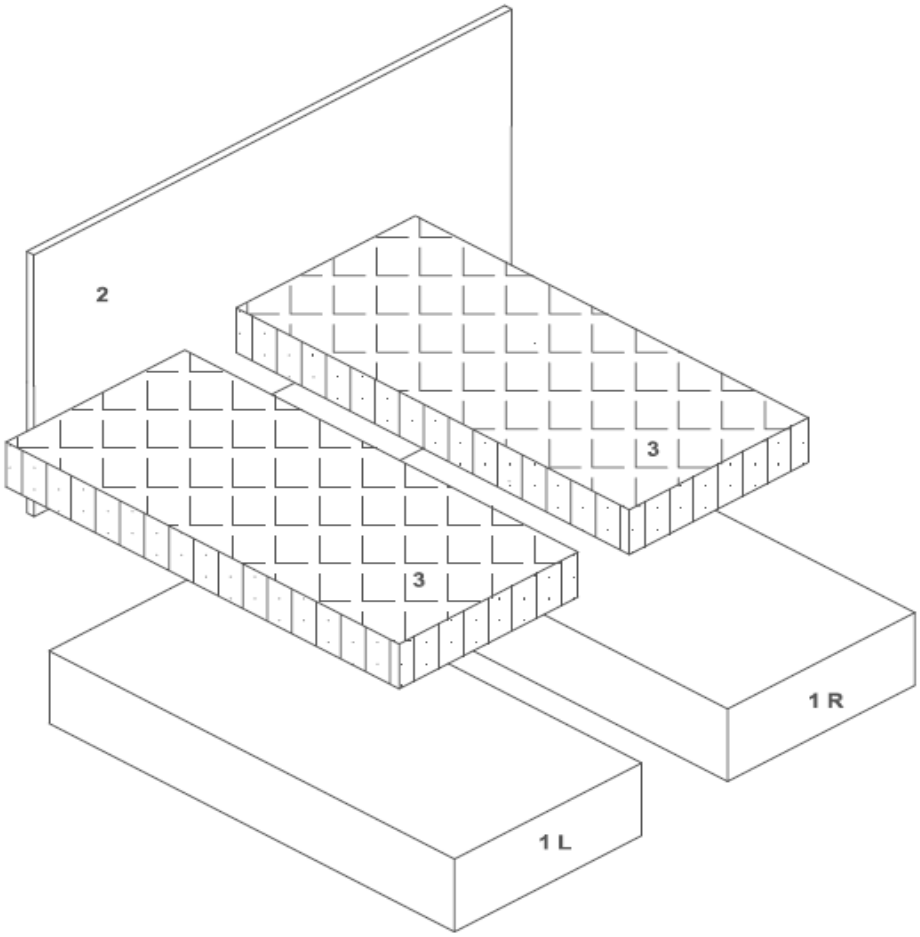

A	B	C
8x 8x60	8x 8x40	8x M8

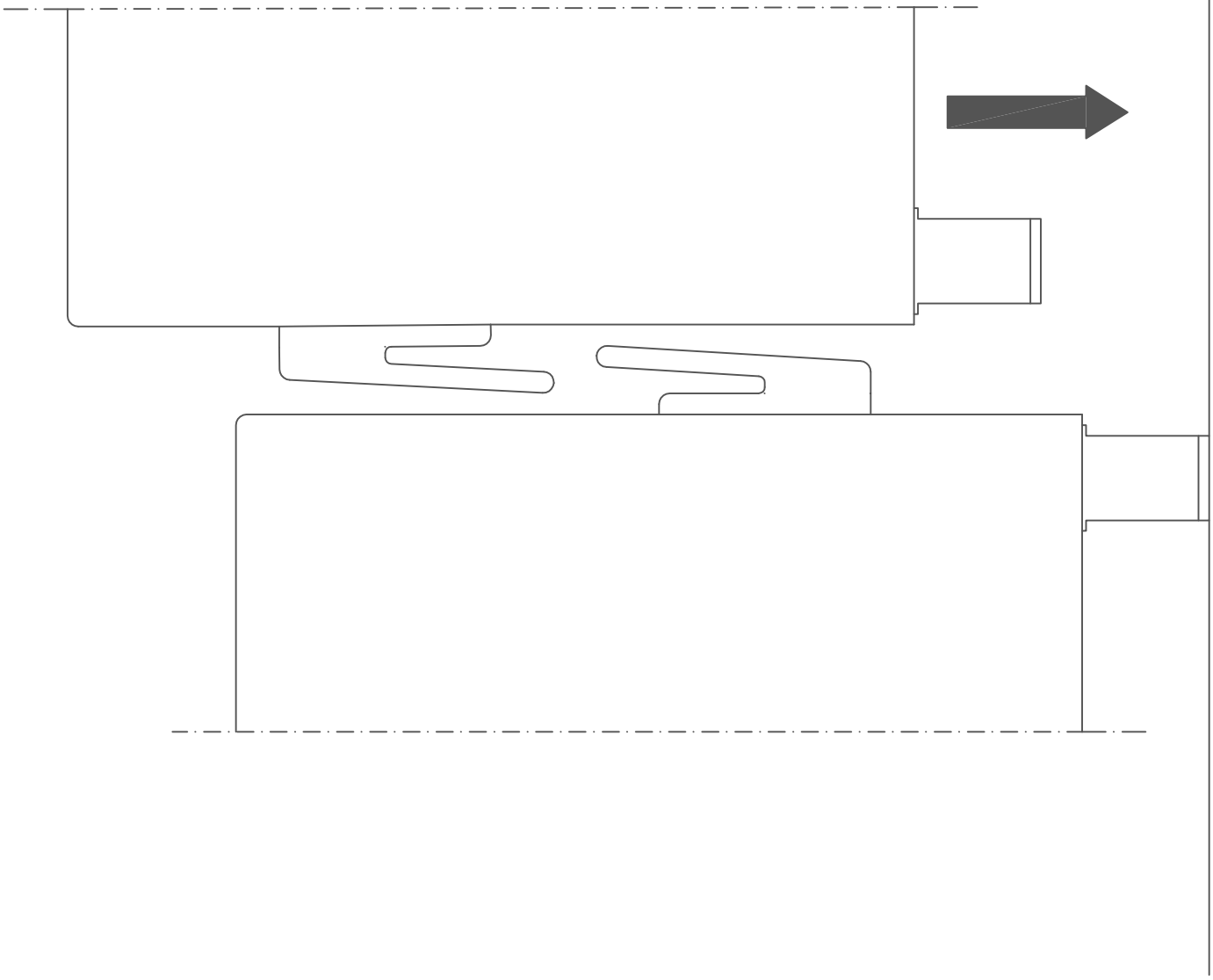

A	B	C
8x 8x60	8x 8x40	8x M8

Achtung! Schrauben nicht überdrehen

FR Attention! Ne serrez pas trop

CZ Dávej Pozor! Nepřetahujte

RO Ai Grija! Nu strângeți

PL Uważaj! Nie dokręcać zbyt mocno

HU Vigyázz! Ne húzza túl

GB Watch Out! Do not over tighten

NL Let Op! Niet te vast

IT Attento! Non stringere

RU Осторожно! Не затягивайте

SK Dávaj Pozor! Nepreťahujte

TR Dikkat! Üzerinde sıkmayın

2.

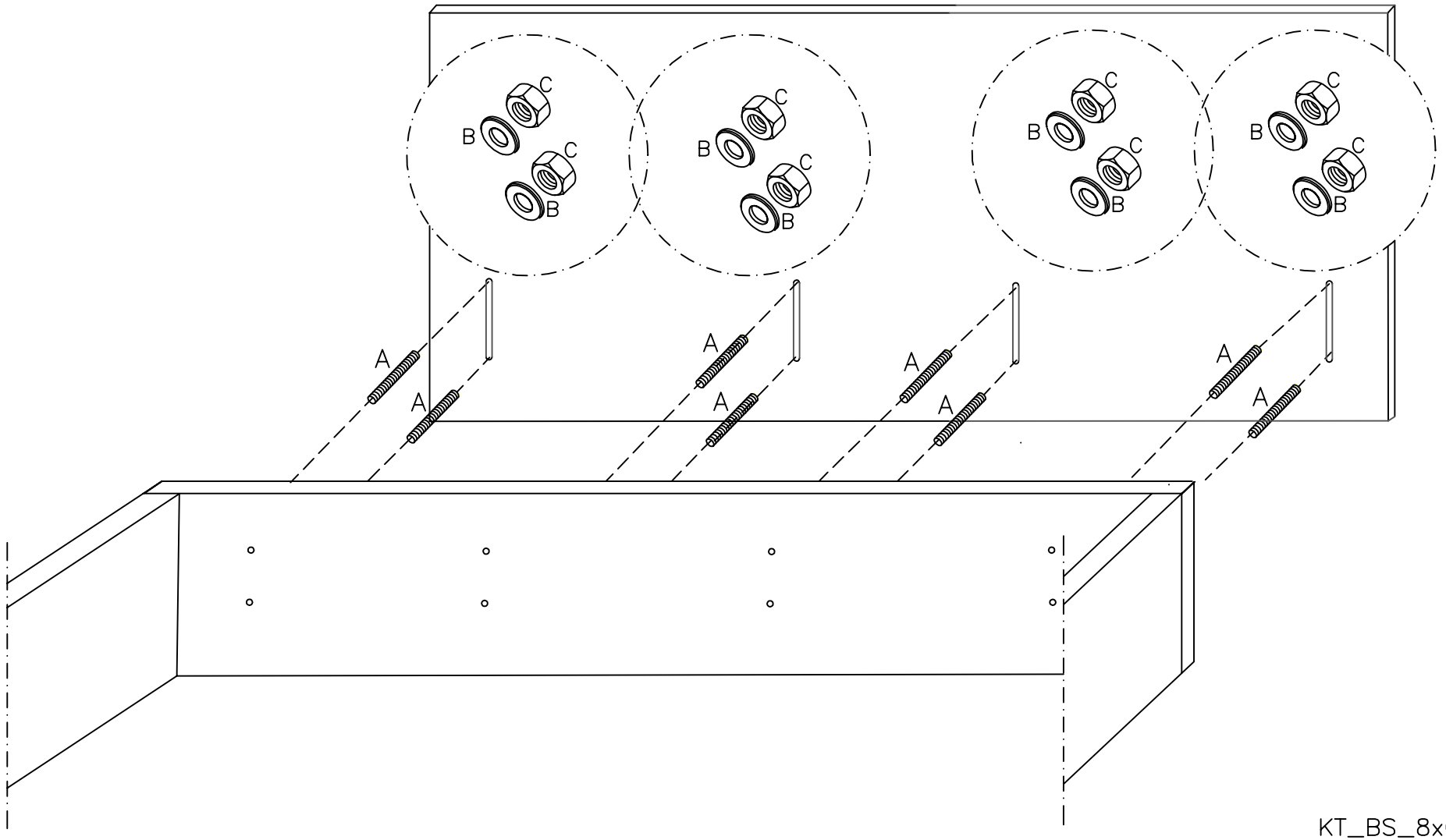

Arena DB SH50 BS B

27.10.2015

KT_BS_8xGEW_8x60