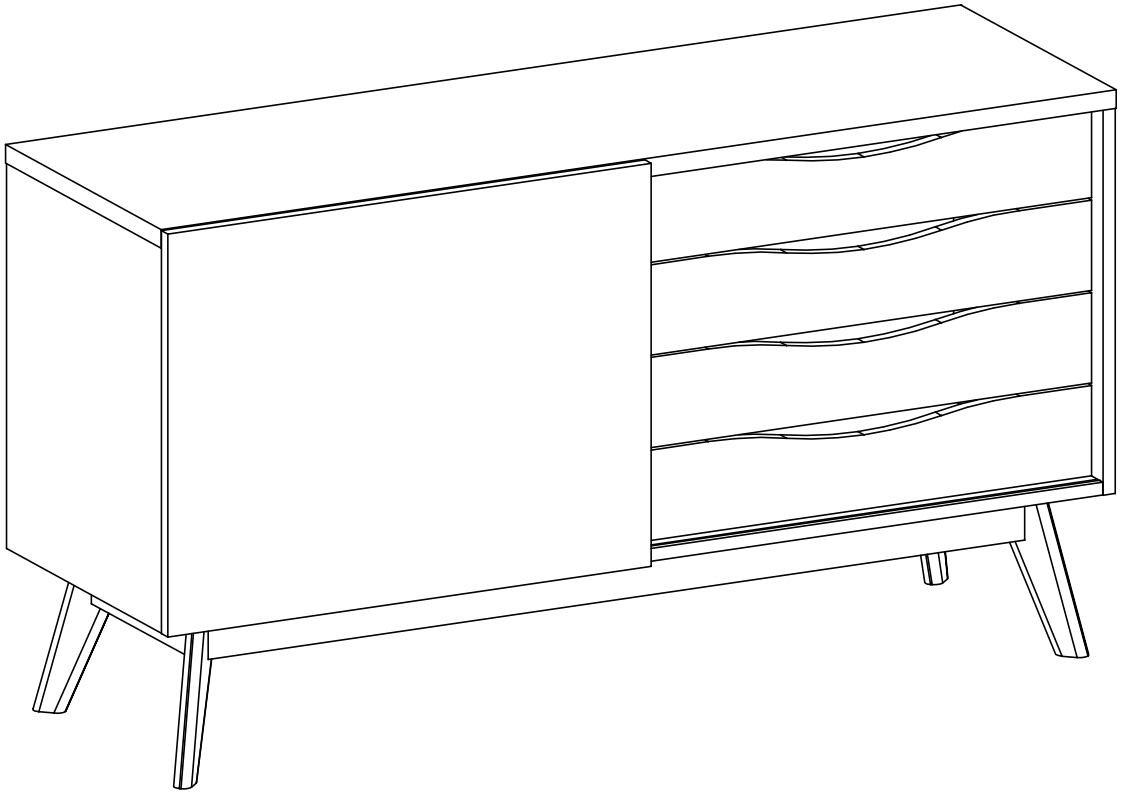

Reference no:

Designed by

Leonhard Pfeifer

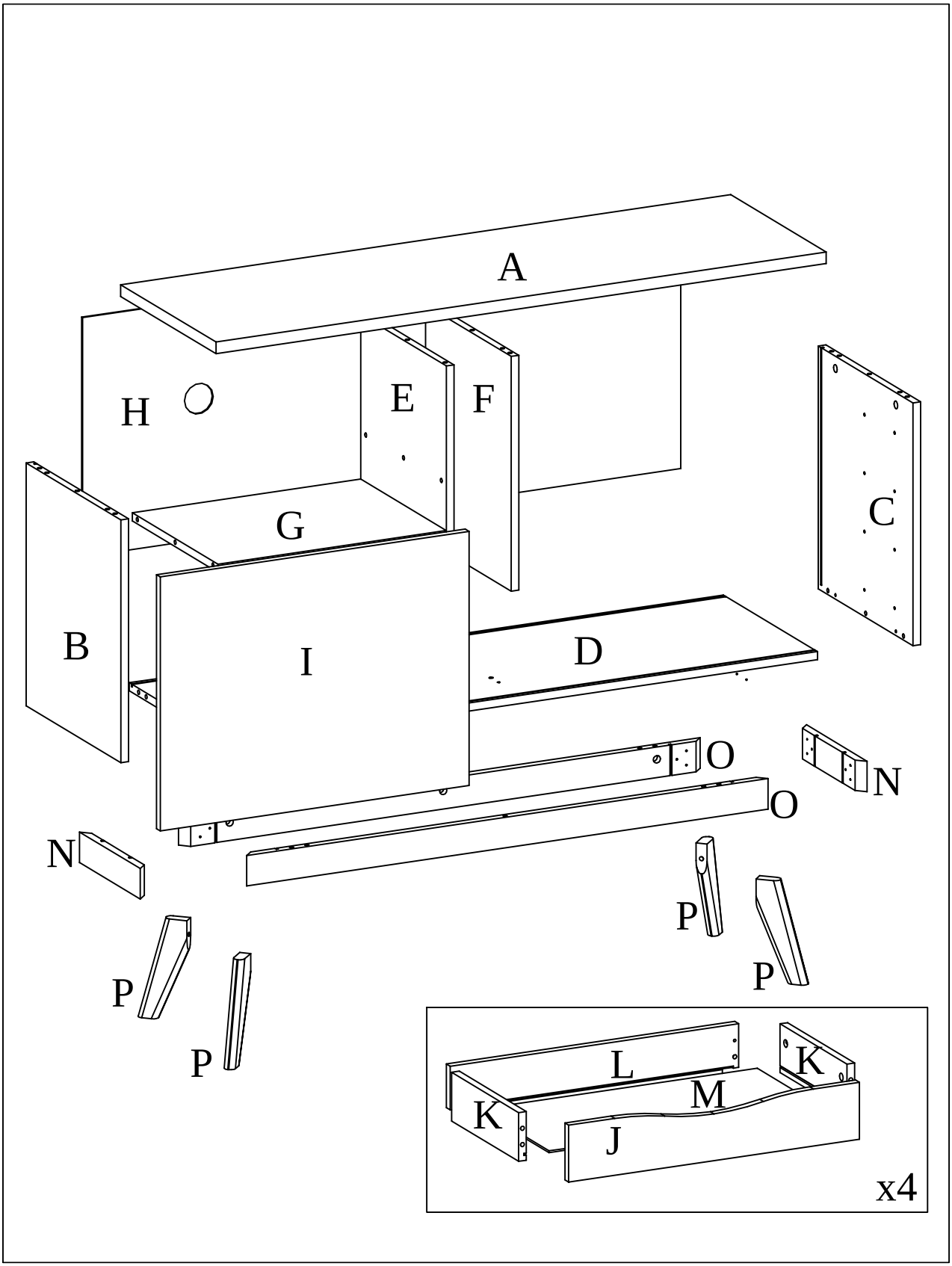

ENG – In case of any quality issues, contact your local dealer and always mention item reference No.
FR - En cas de problèmes de qualité, contactez votre revendeur local et mentionnez toujours la référence de l'article.
IT - In caso di eventuali problemi di qualità, contattare il rivenditore locale e citare sempre punto di riferimento No.
ES - En caso de problemas de calidad, póngase en contacto con su distribuidor local y mencione siempre la referencia del artículo.
DE - Wenn Sie Qualitätsprobleme haben wenden Sie sich bitte an ihren örtlichen Händler und erwähnen Sie immer die Artikelnummer.

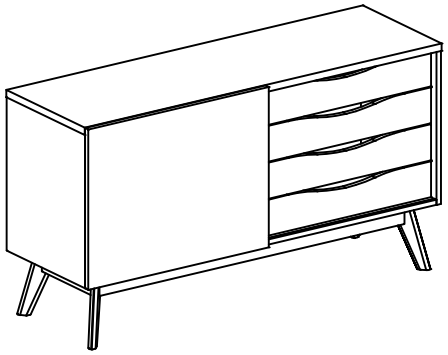

A1 x49 Ø8x35	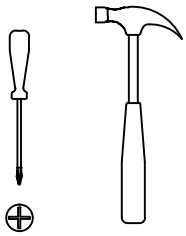	A12 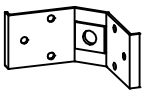 x4 90x40x1,5
A2 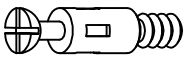 x32 Ø7x24		A13 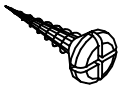 x24 Ø3,5x16
A3 x32		A14 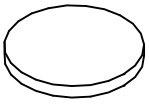 x4 20mm
A4 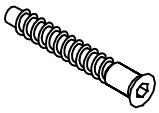 x2 40mm	A8 x4 Ø5	A15 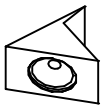 x4
A5 x16 Ø6,3x11	A9 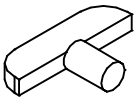 x4	A16 x4 (Ø3x20)
A6 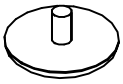 x18 Ø17	A10 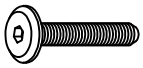 x4 M6x30	
A7 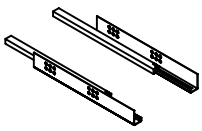 x4 310mm	A11 x1/x1 4mm/ 3mm	

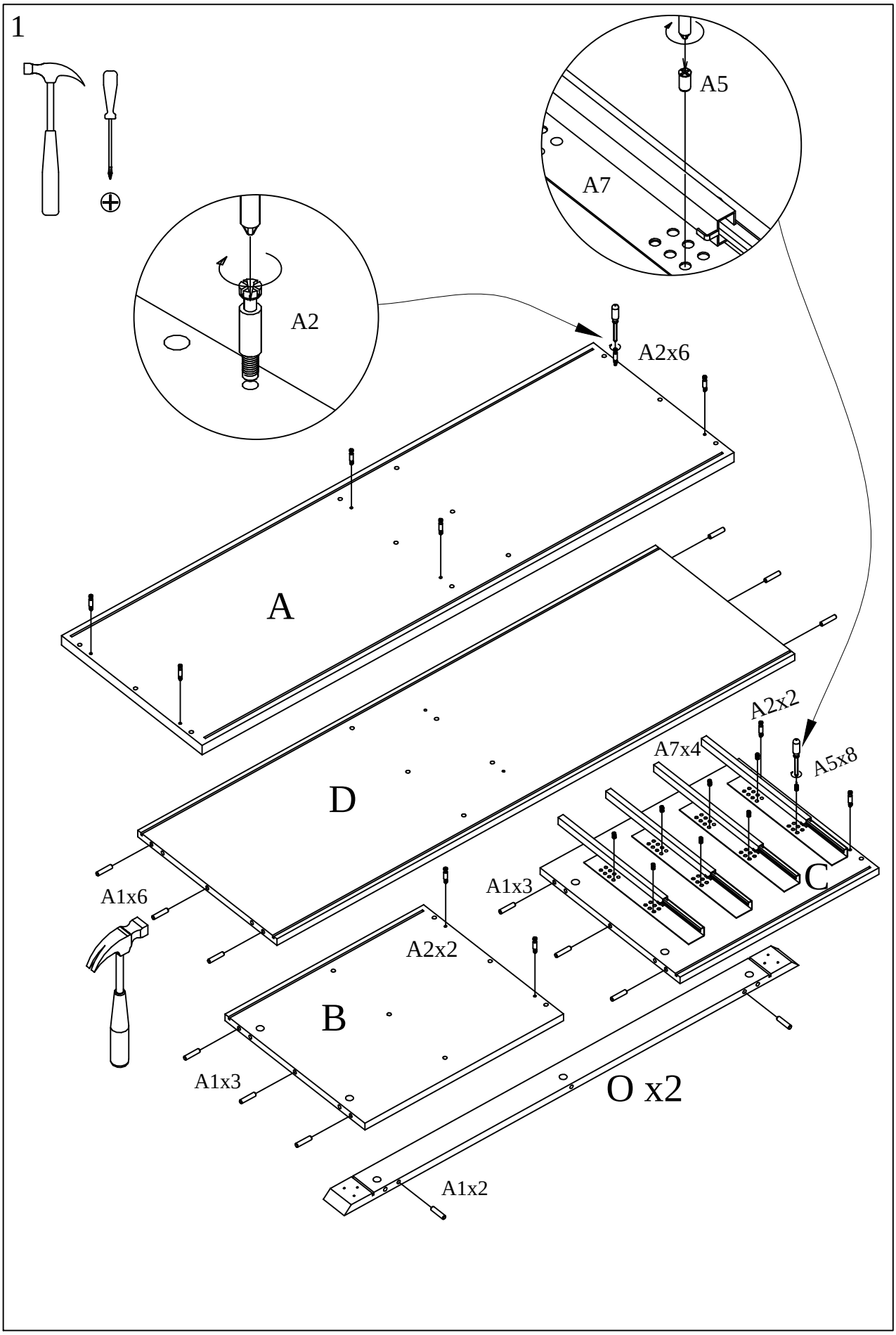
1
A5
A7
A2
A2x6
A
D
A2x2
A7x4
A5x8
C
A1x6
A1x3
A2x2
B
A1x3
O x2
A1x2

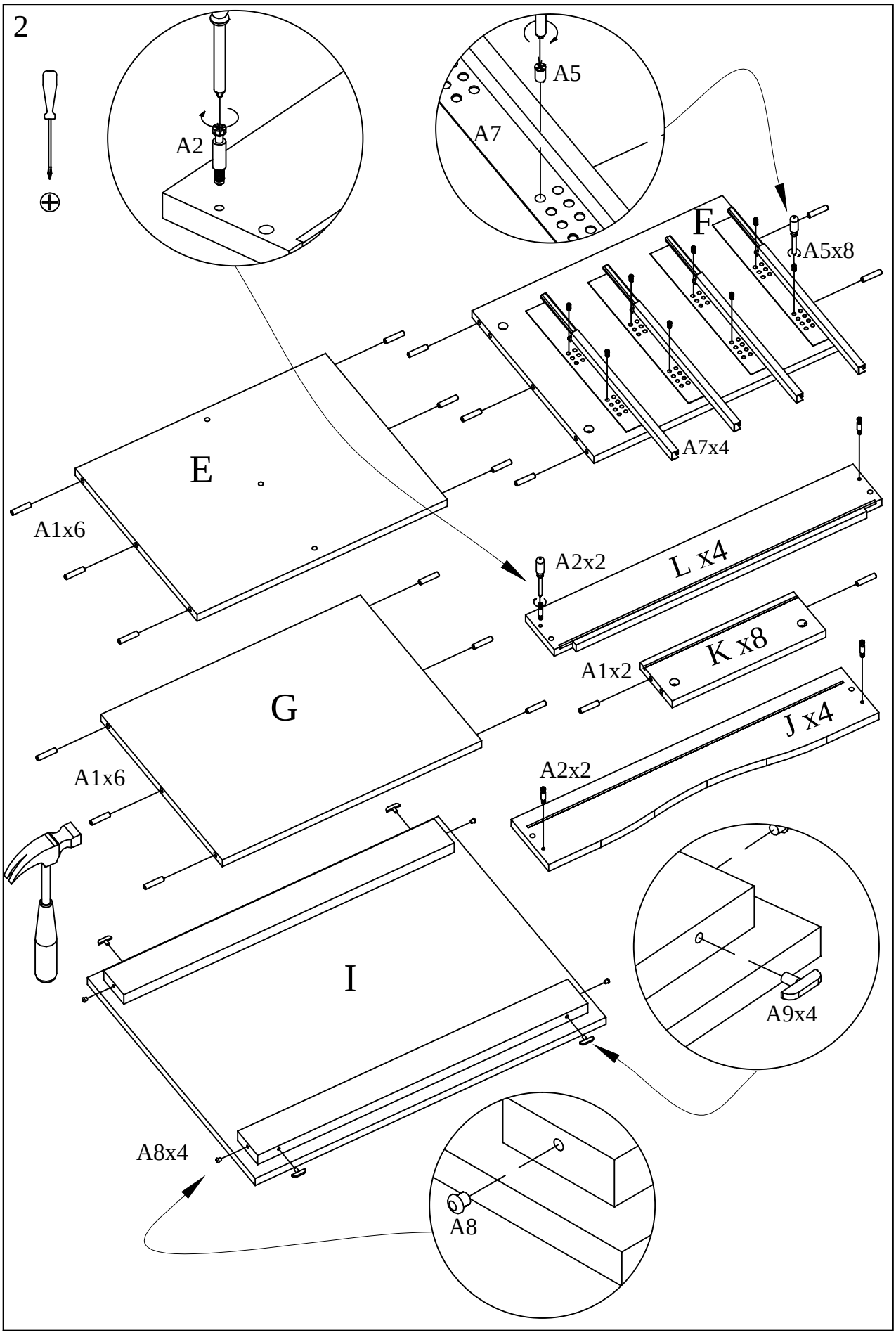
2
A2
A5
A7
F
A5x8
A7x4
E
A1x6
A2x2
L x4
K x8
A1x2
G
J x4
A1x6
A2x2
I
A9x4
A8x4
A8

3

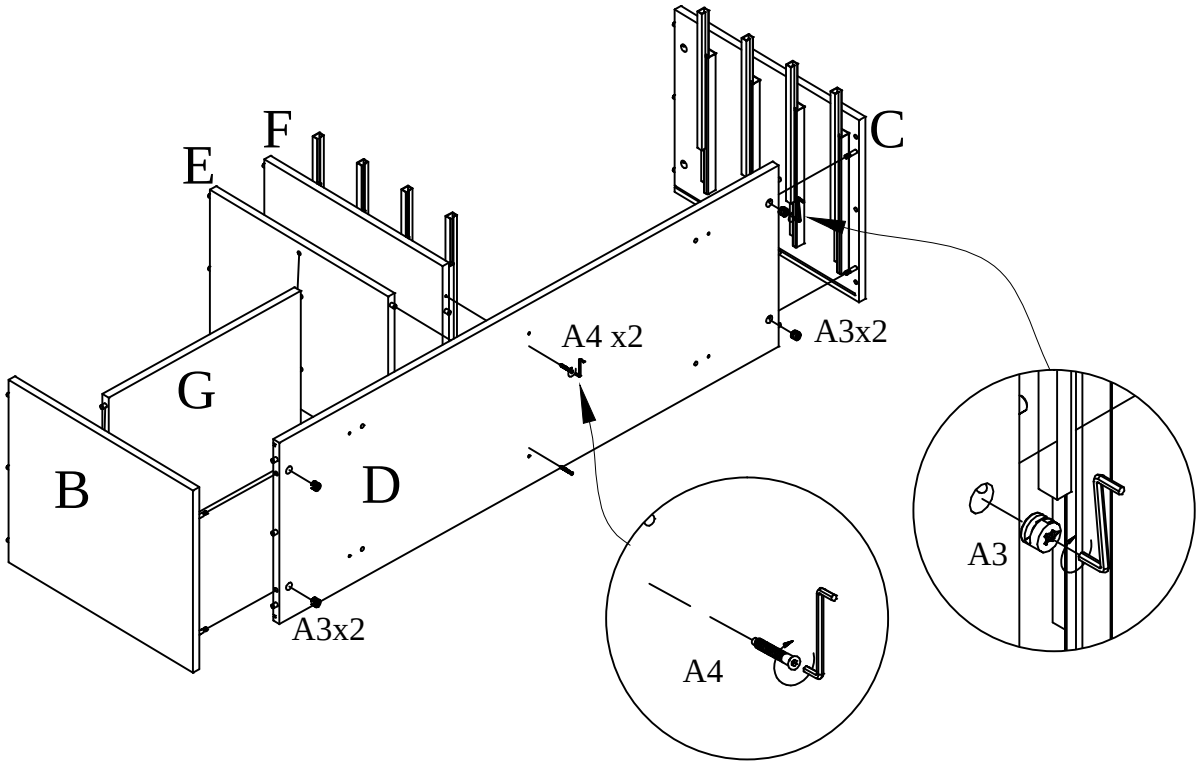

4

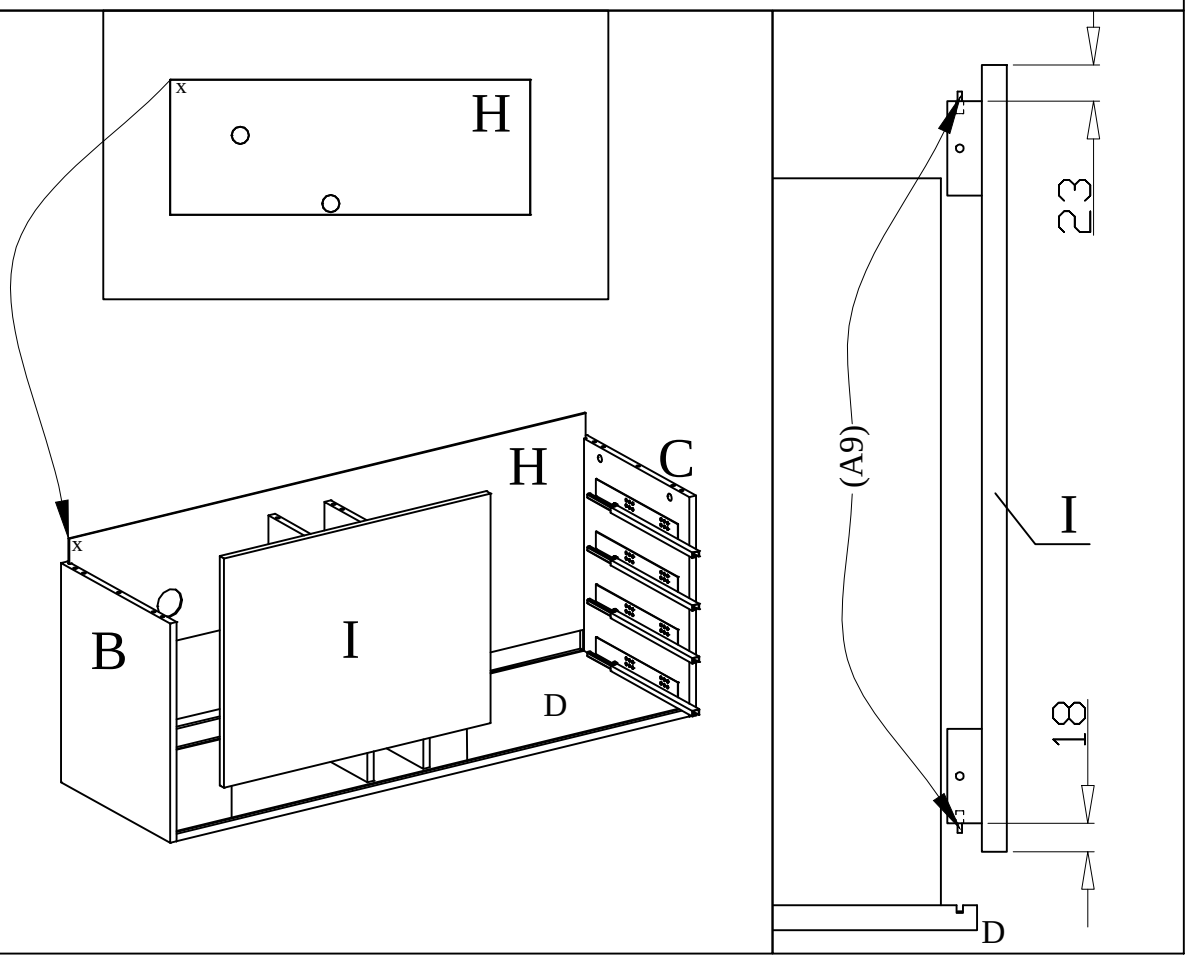

5

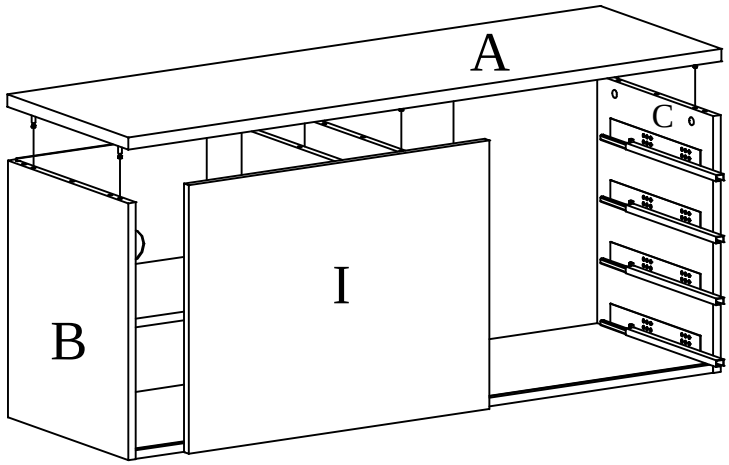

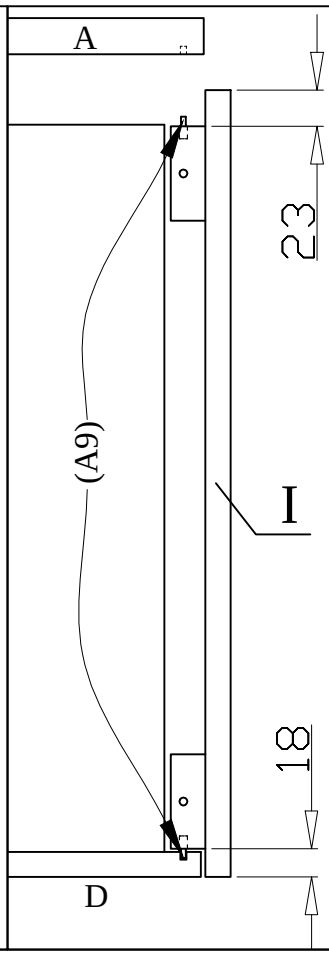

6

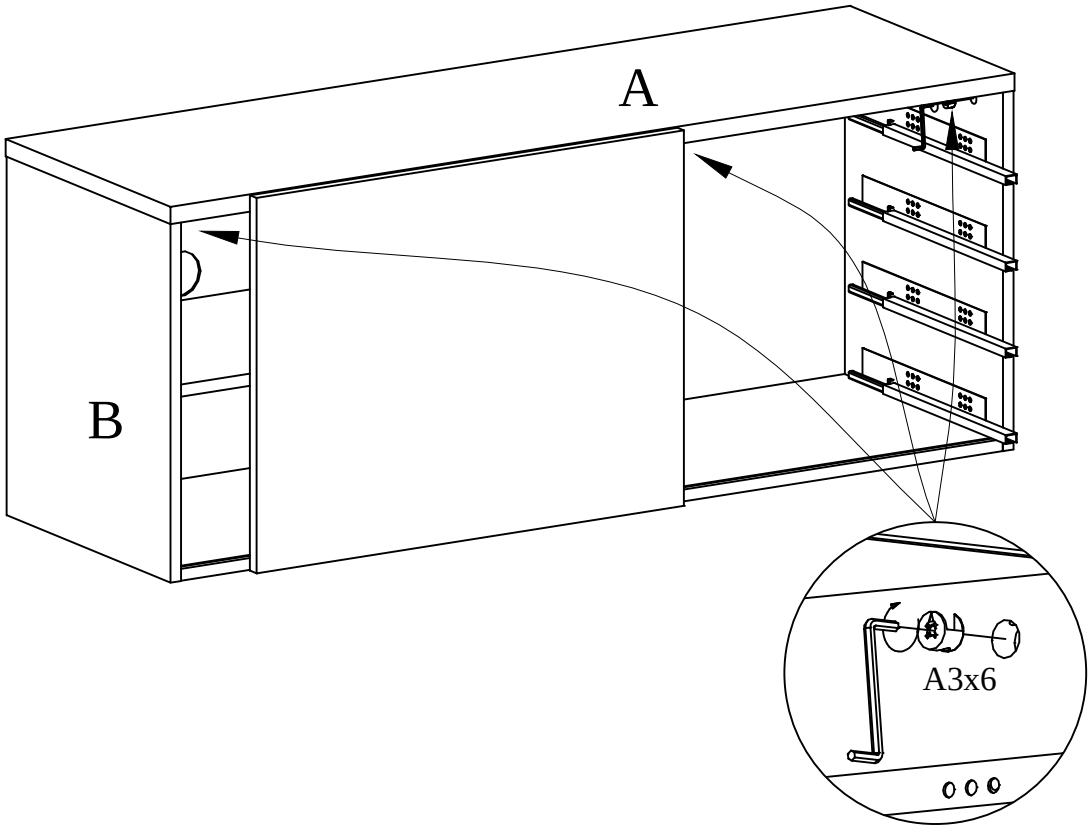

7

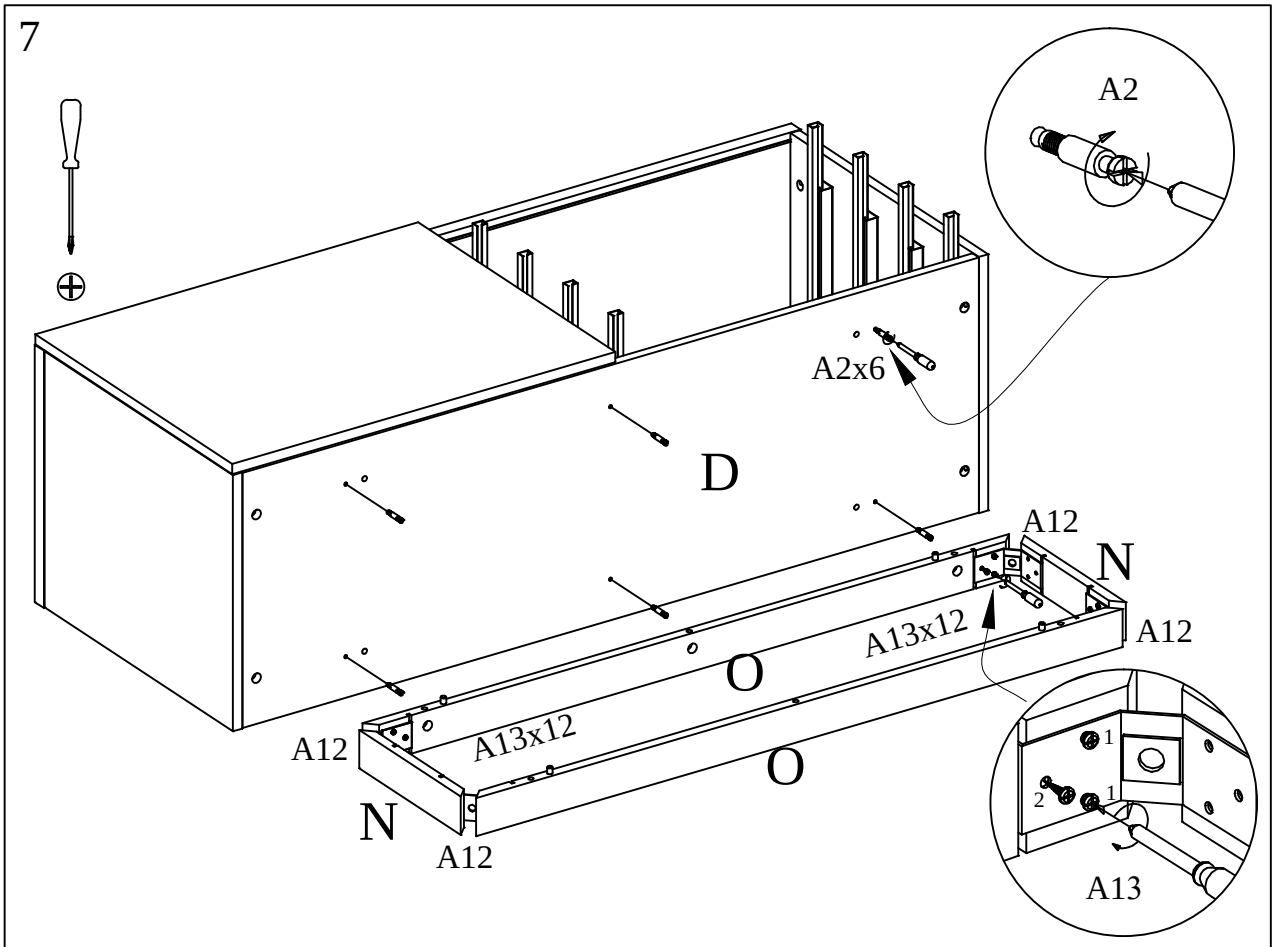
A2
A2x6
D
A12
N
A13x12
A12
O
A12
A13x12
O
N
A12
1
2
1
A13

8

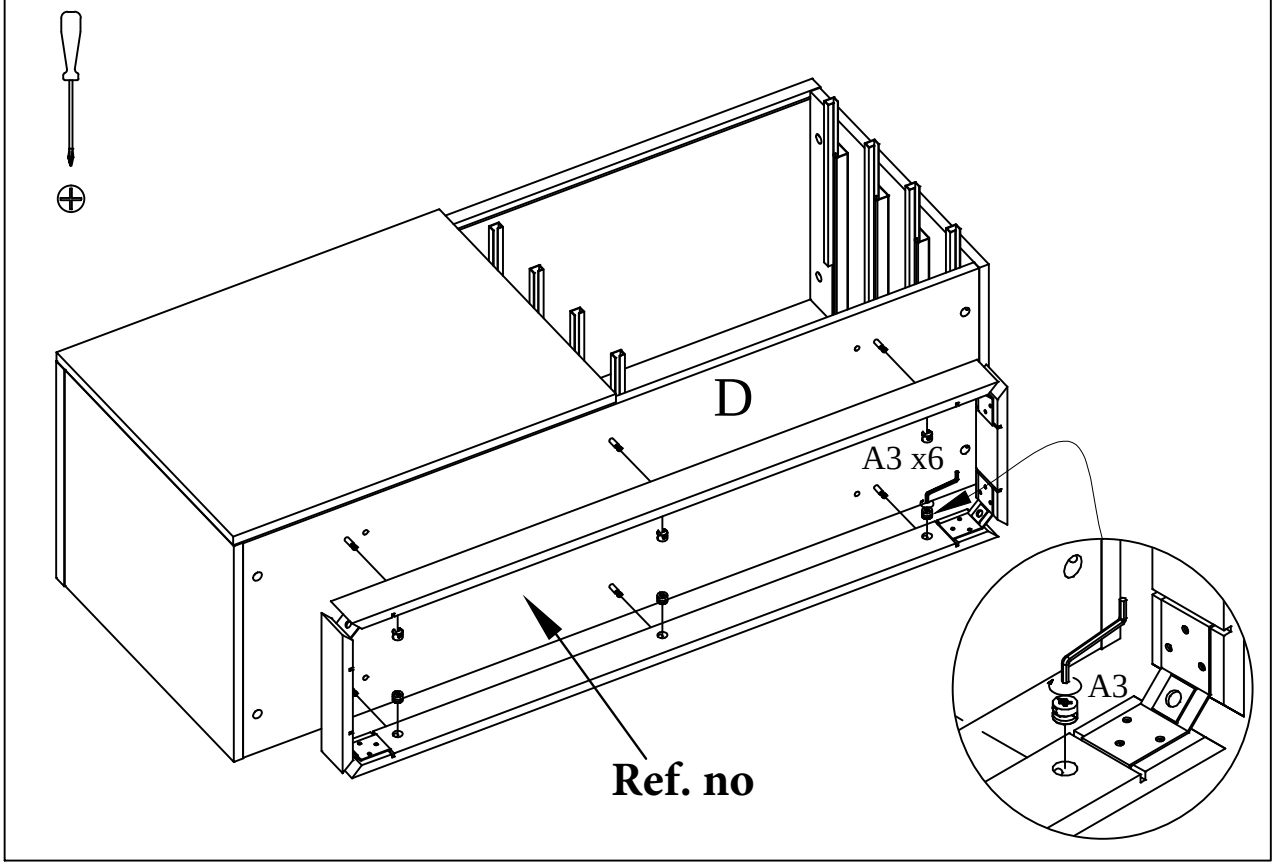
D
A3 x6
A3
Ref. no

9

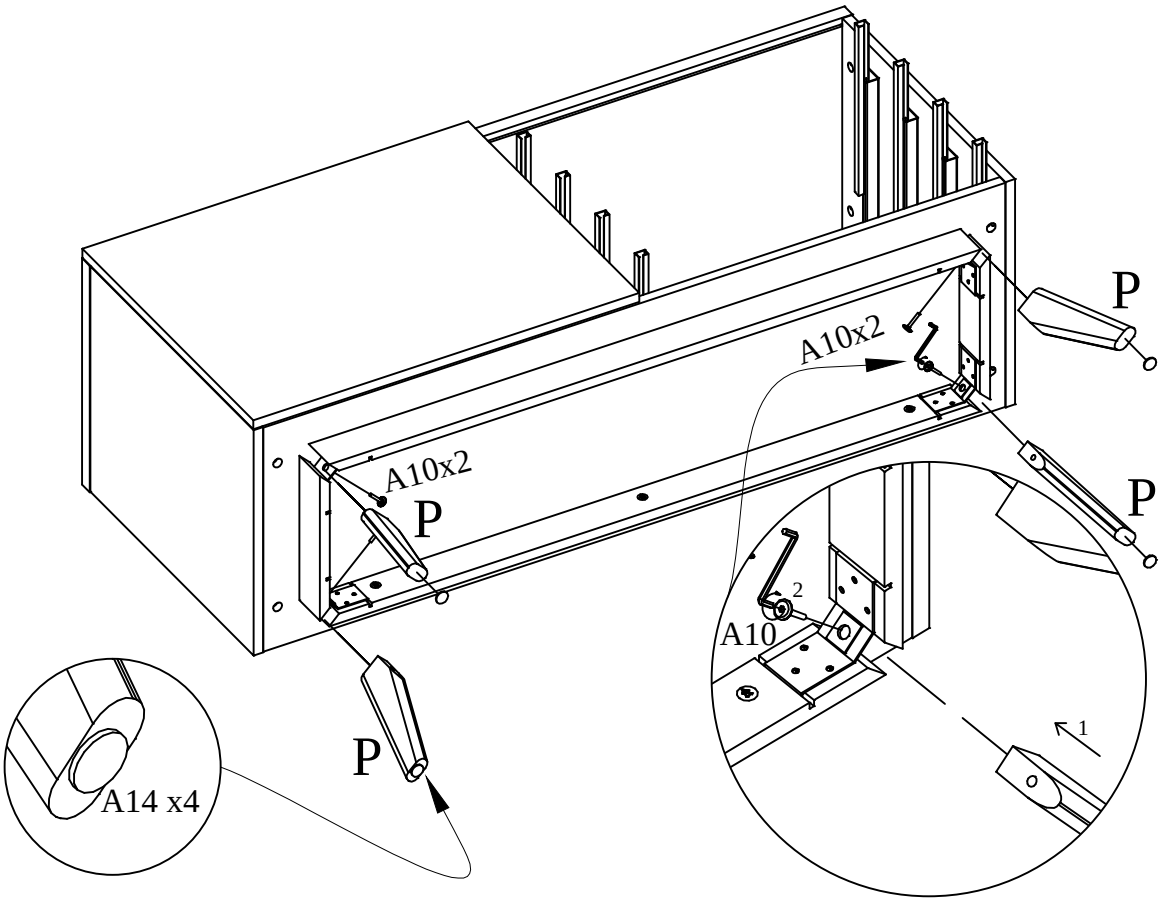

10
x4

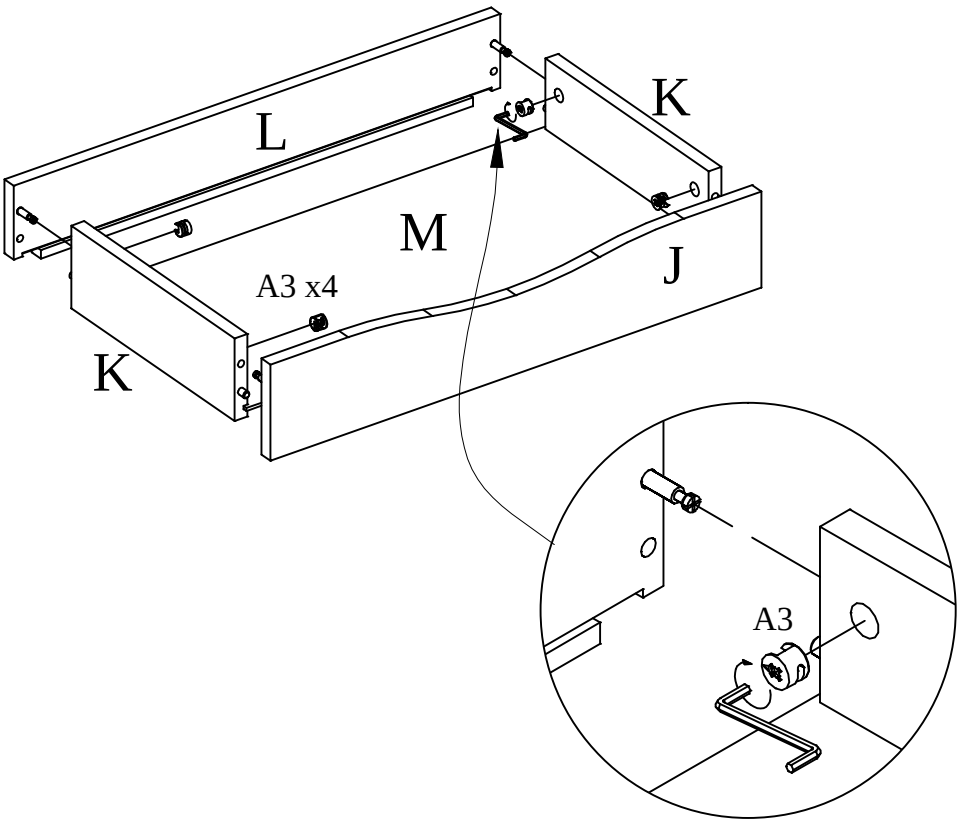

11

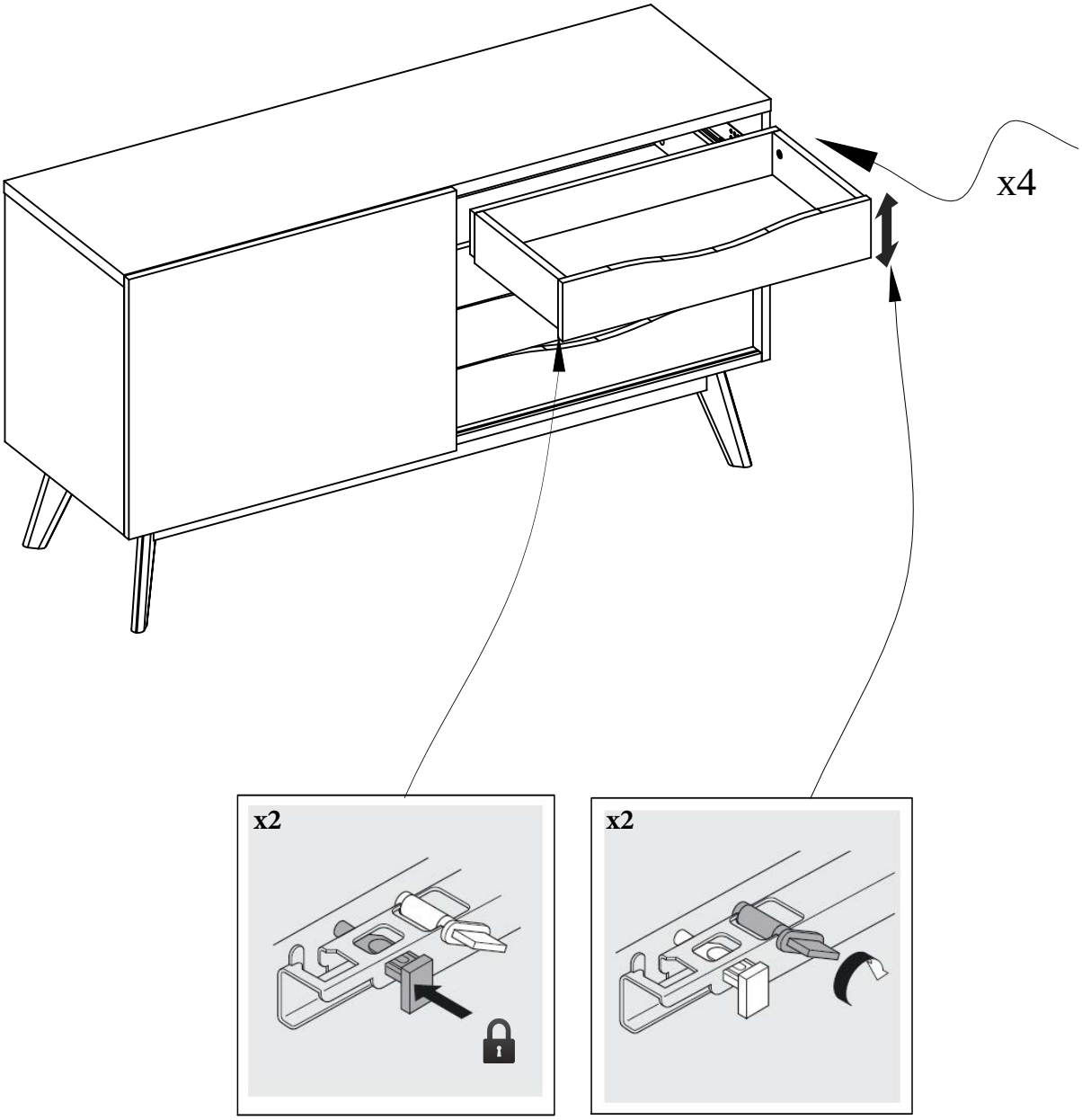

12

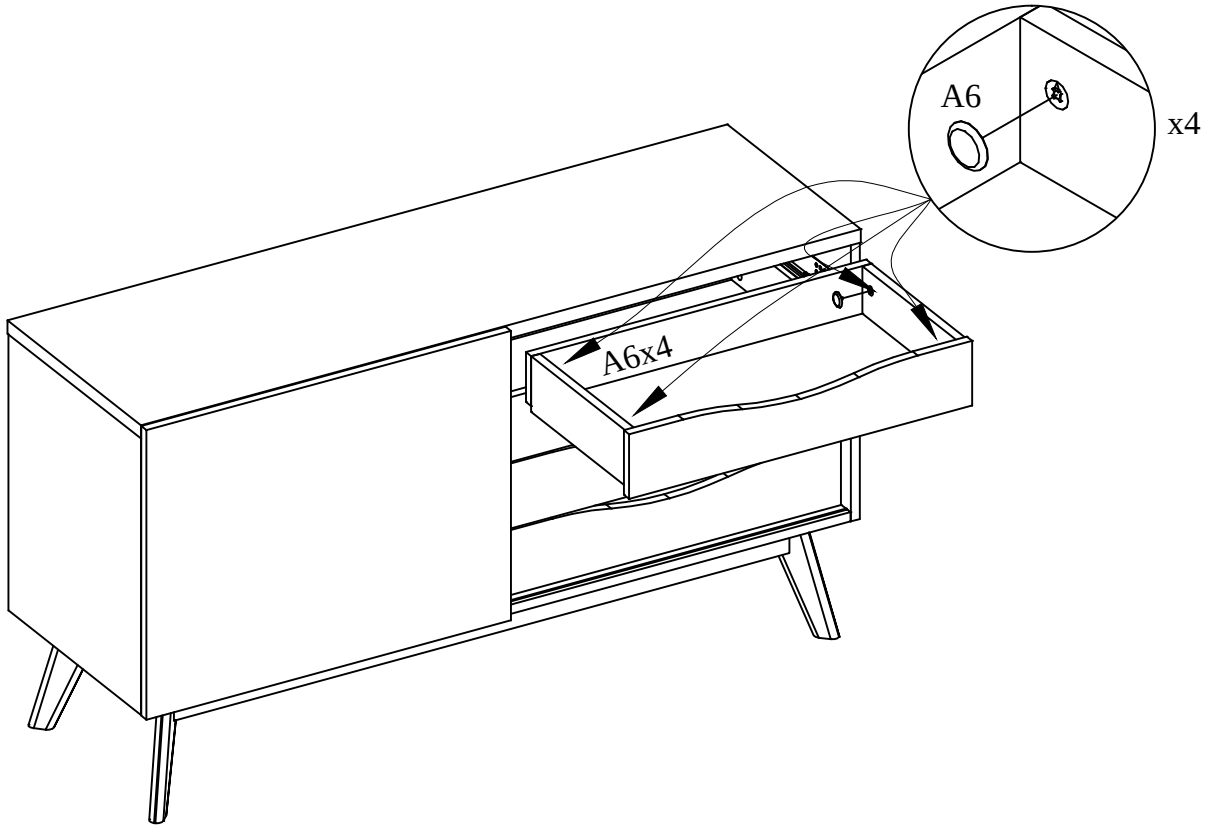

13

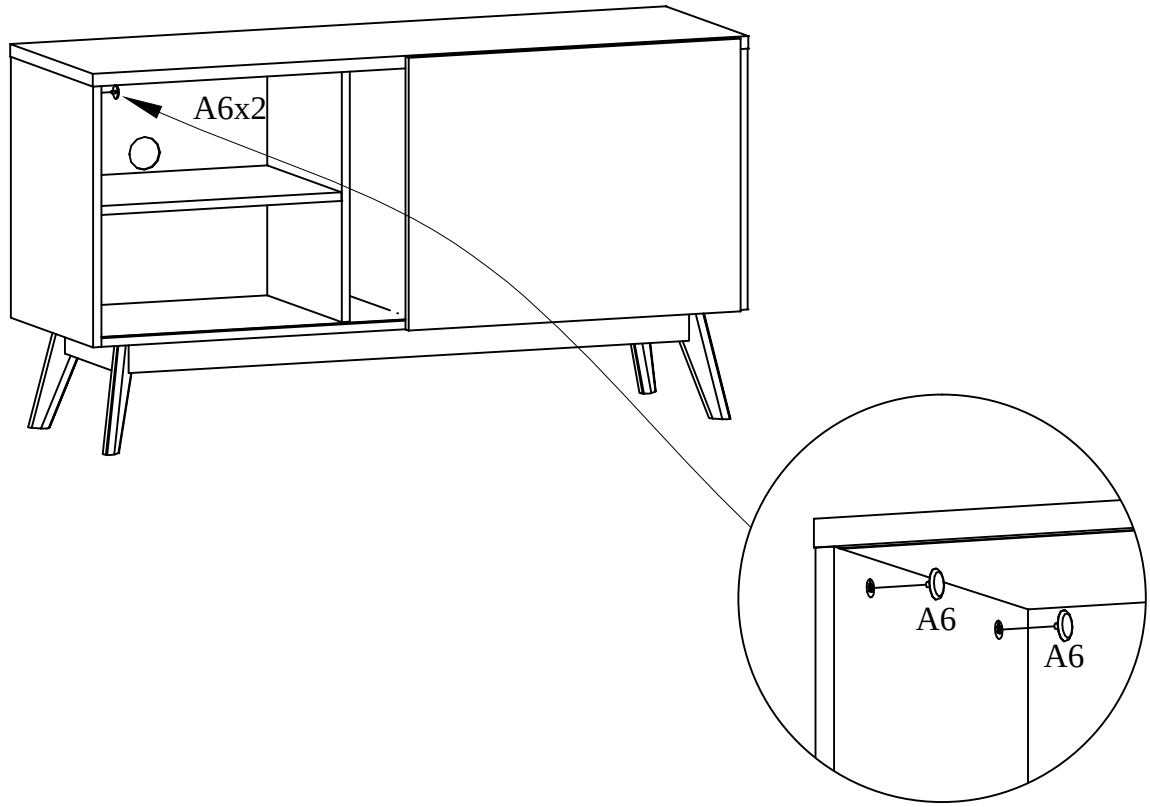

14

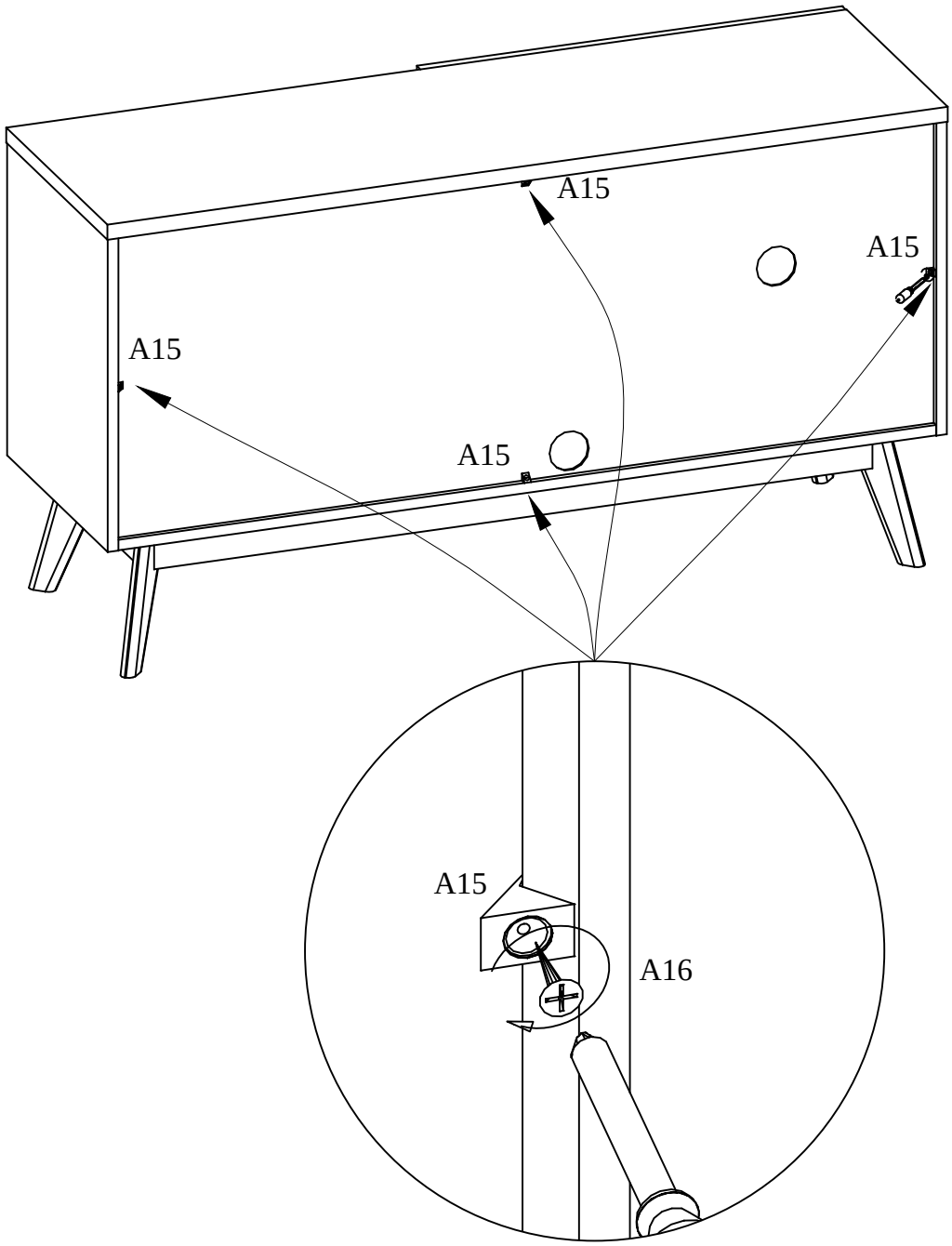

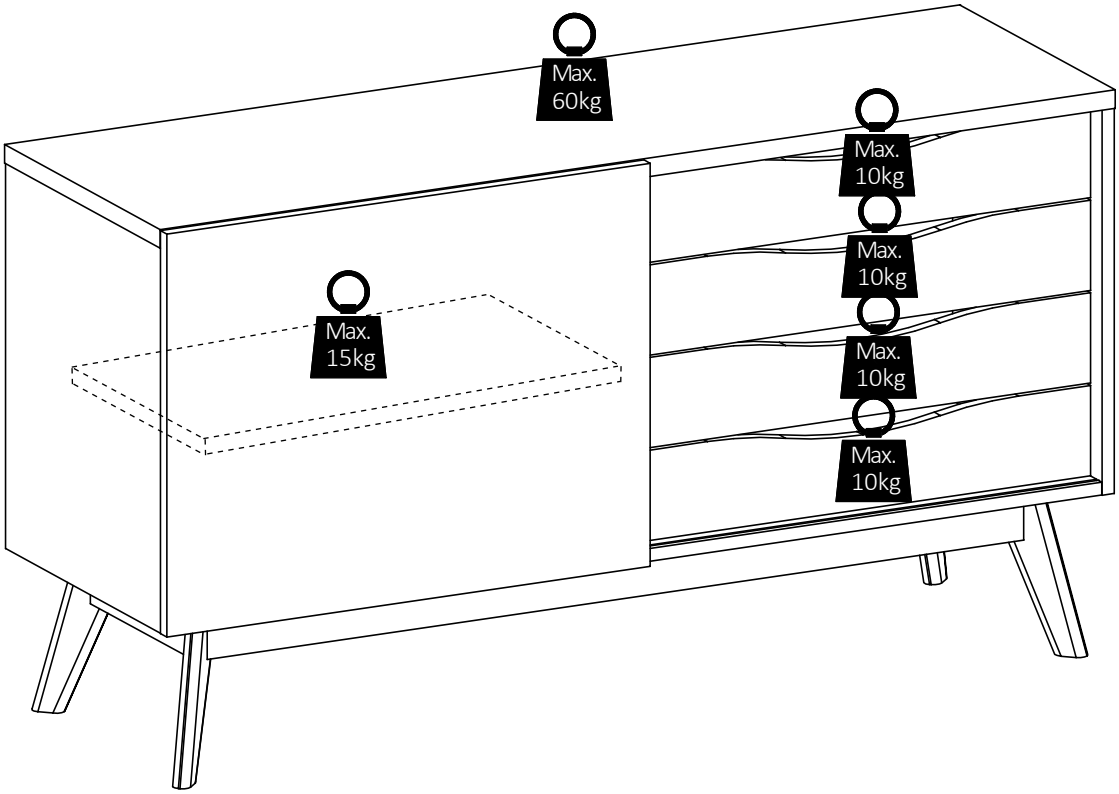
Max.
60kg
Max.
10kg
Max.
10kg
Max.
15kg
Max.
10kg
Max.
10kg