60 min | 10 / 13 | < 120 KG < 120 KG

meise.möbel®
Meise Möbel GmbH & KG
Klosterbauerschafter Straße 27
D-32278 Kirchlengern

CANDELA by meise

120 cm
140 cm

A-82	B-82	C-82	D-82	E-82	F-82	G-82	H-82	I-82	J-82	K-82	L-82	M-82	N-82
M8 H 100	M8 H 100		M6*20	M6*25	M6	M6	H 120	978*1164 978*1364		M8*50	M8*16	M8	5
2	2	6	18	8	4	4	2	2	6	4	4	4	1

OL/OR	P-82	Q-82	R-82	S-82	T-82	U-82	V-82	W-82	X-82	Y-82	Z-82	AA-82	AB-82
	ø 36 cm 1200N	M8*16	M8*20	160 cm = 0 820*95*60	3,5*16	3,5*16	11*11		6W	-	1168 / 1368 *250	-	-
1 / 1	2	4	6	2	24	1	1	1	1	-	1	-	-

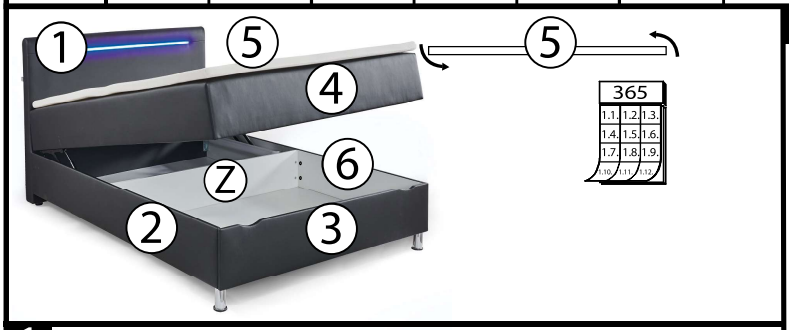

1

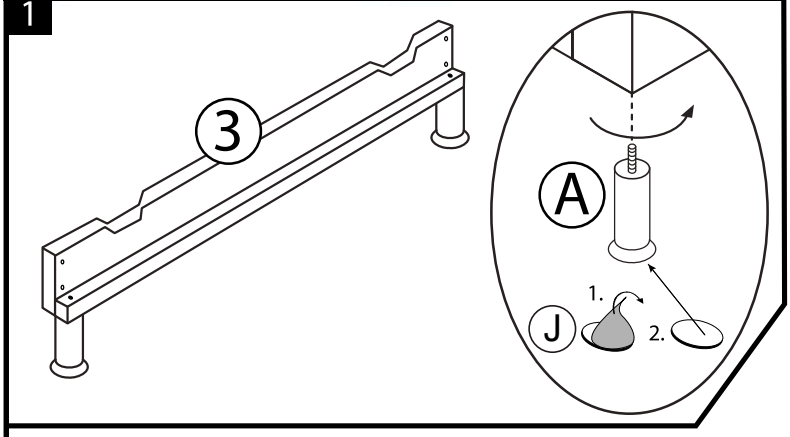

2

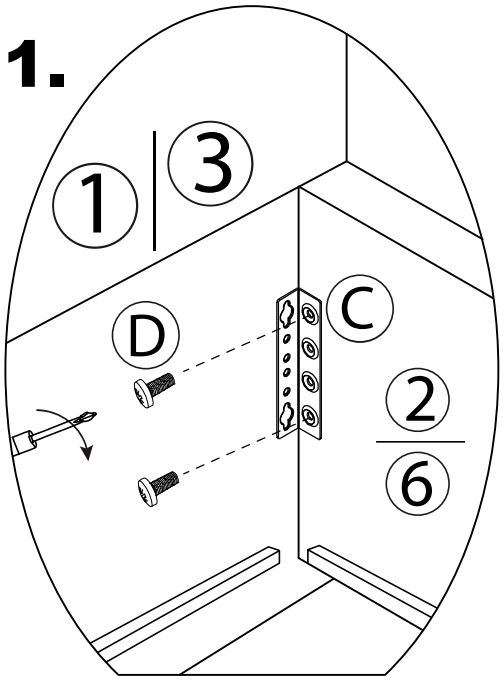

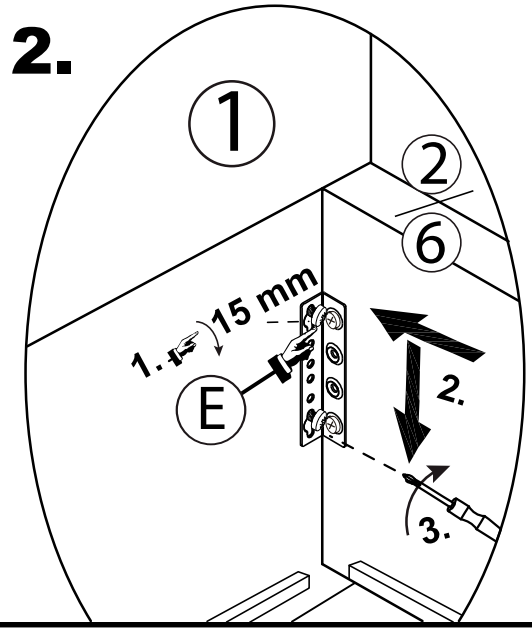

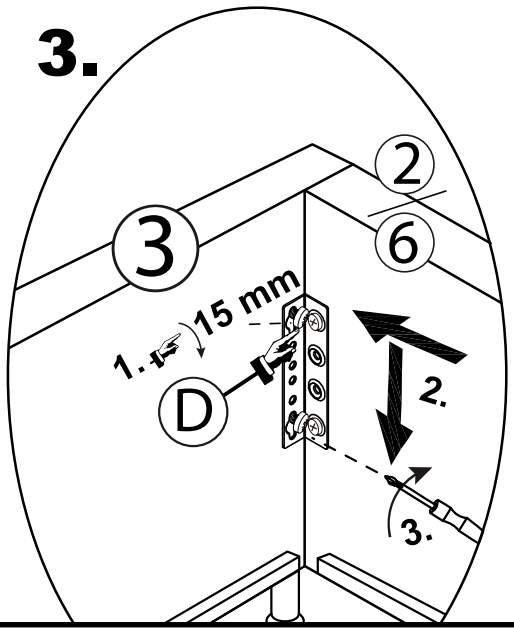

3

4

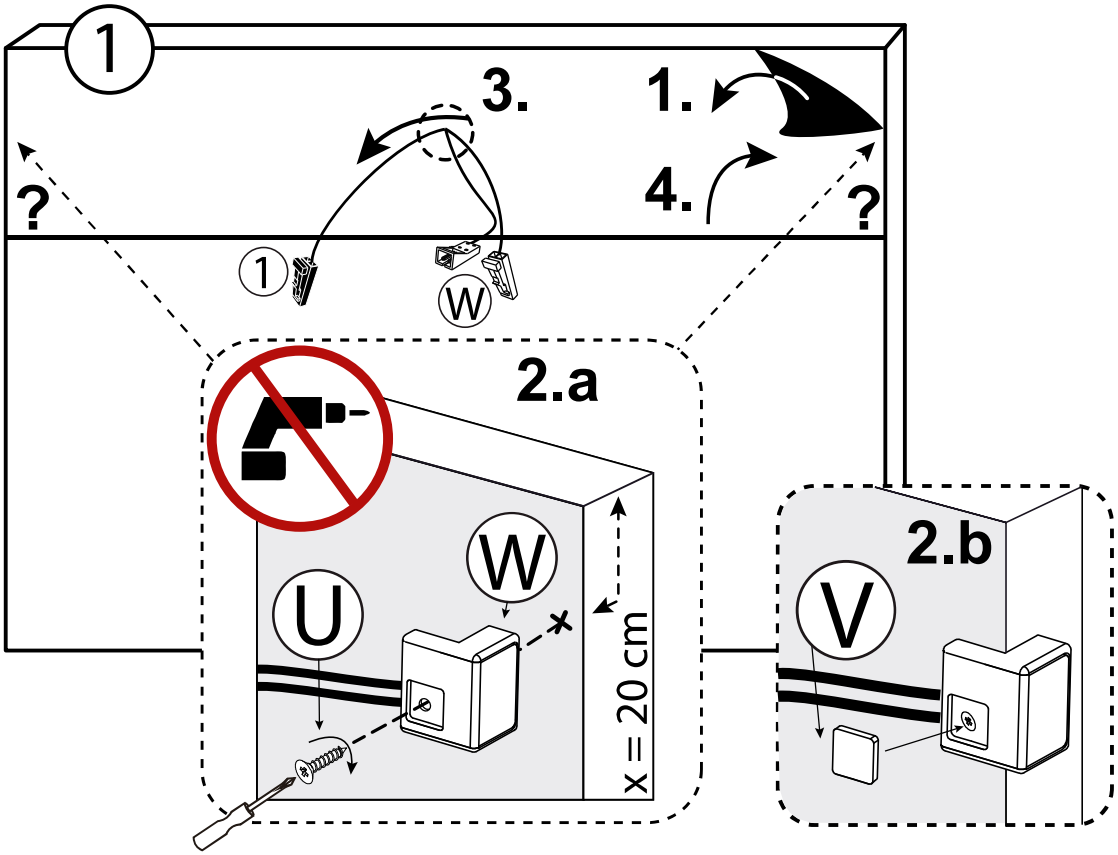

5

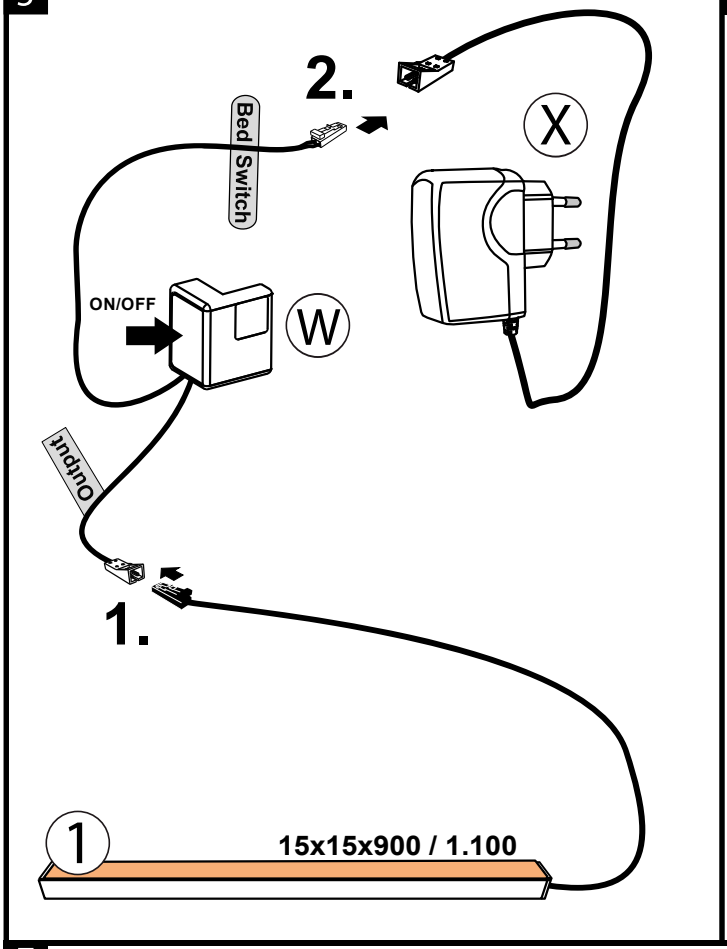

6

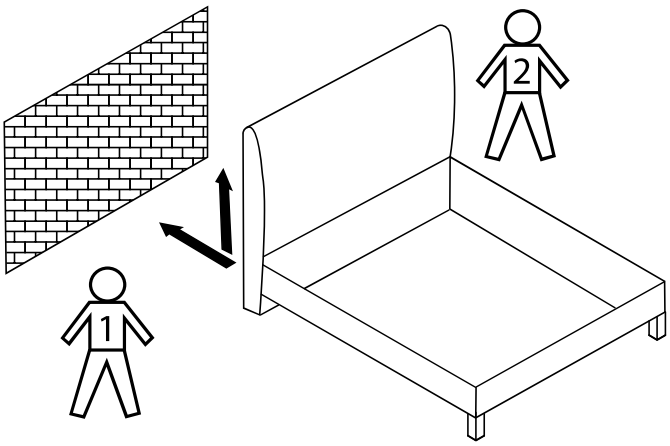

7

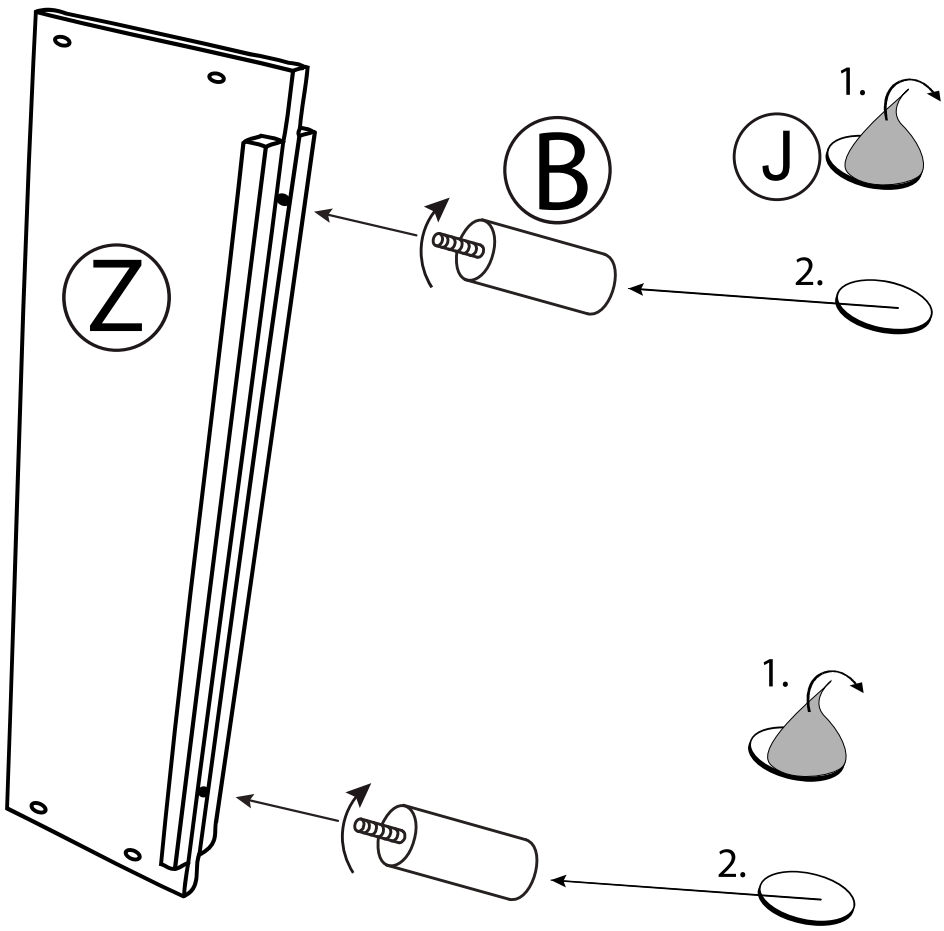

8

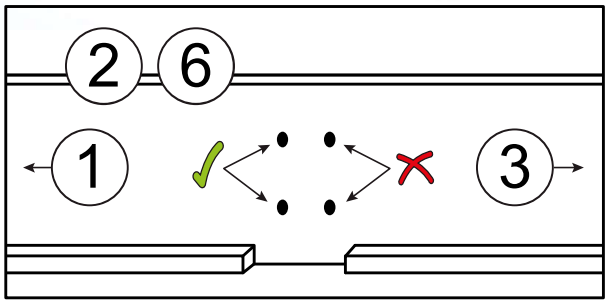

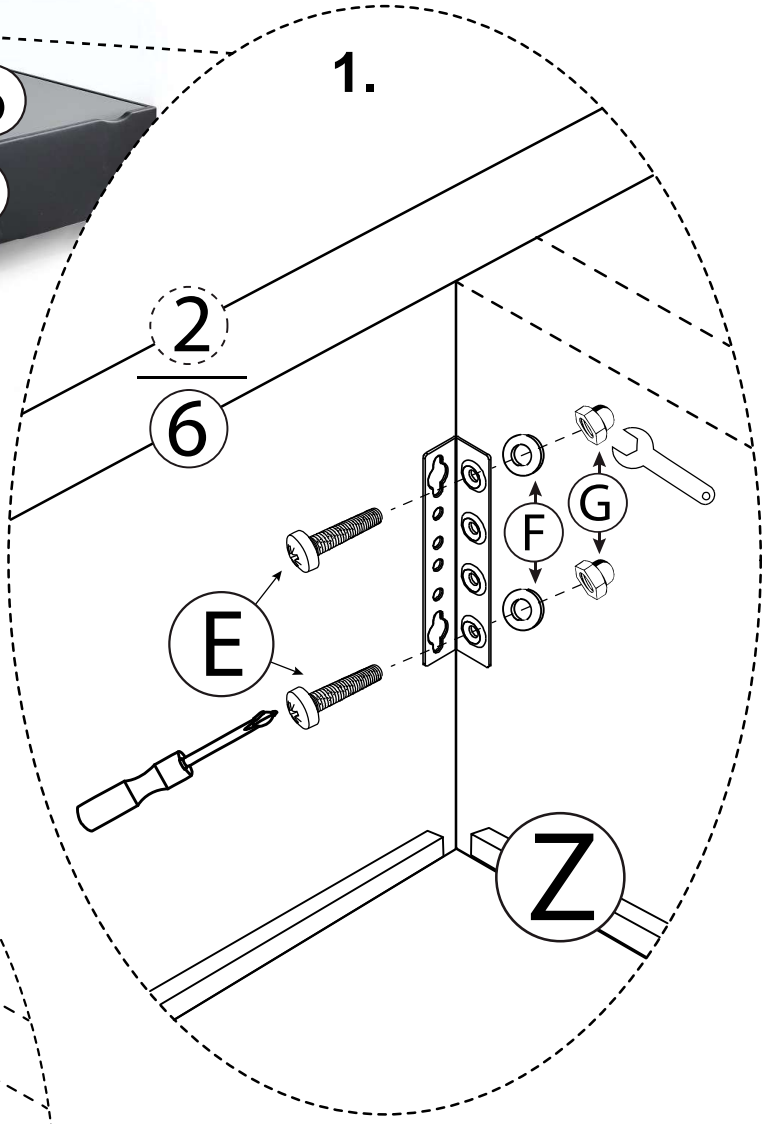

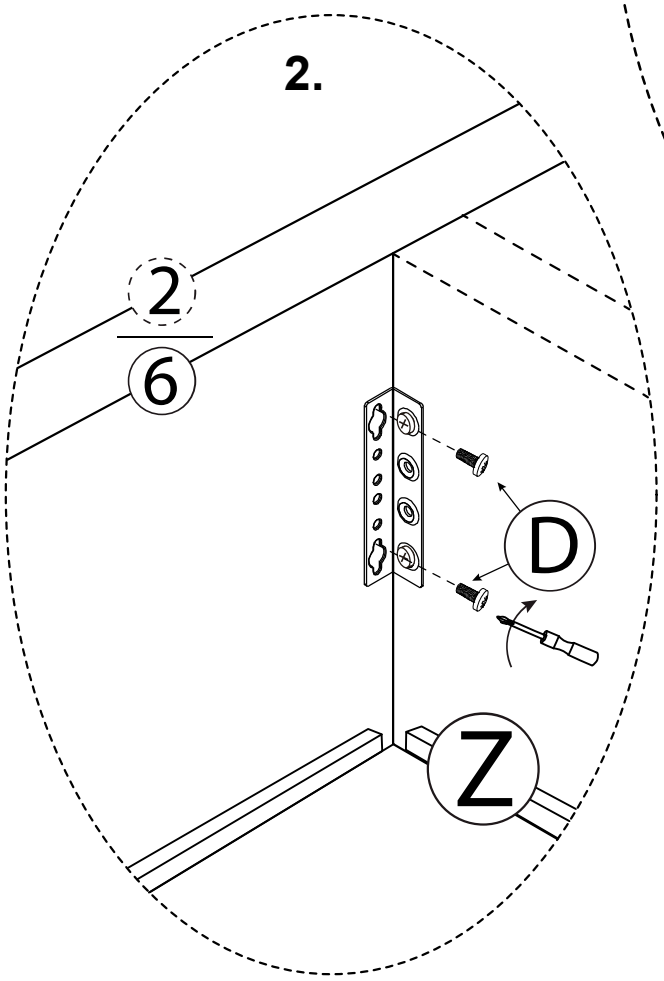

9

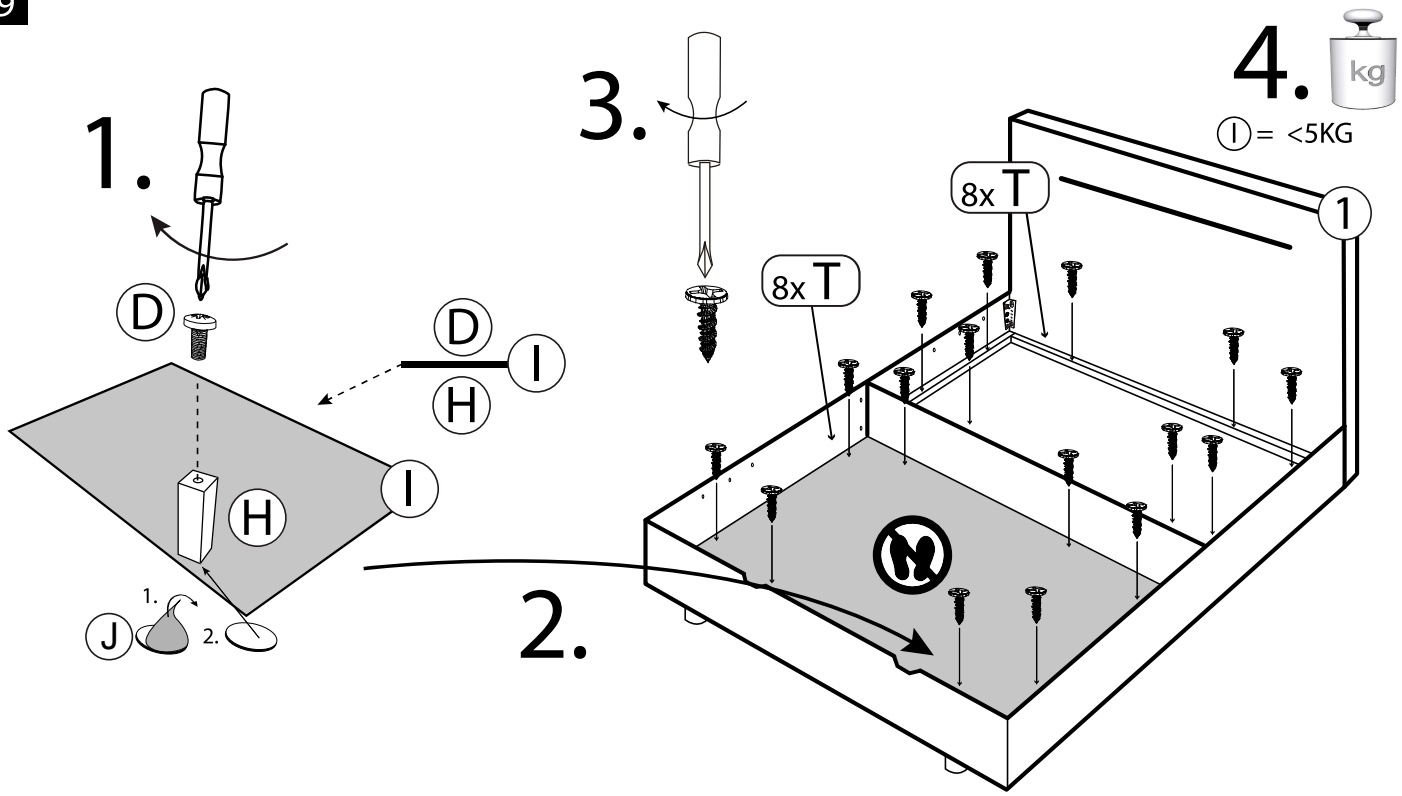
1.
D
D
H
I
H
I
J
1.
2.
2.
3.
4.
kg
I = <5KG
8x T
8x T
1

10

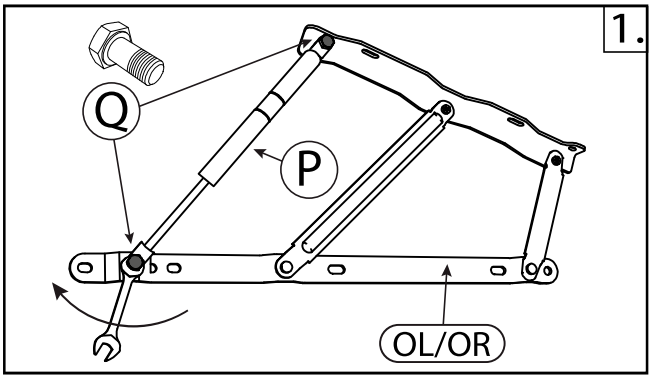
1.
Q
P
OL/OR

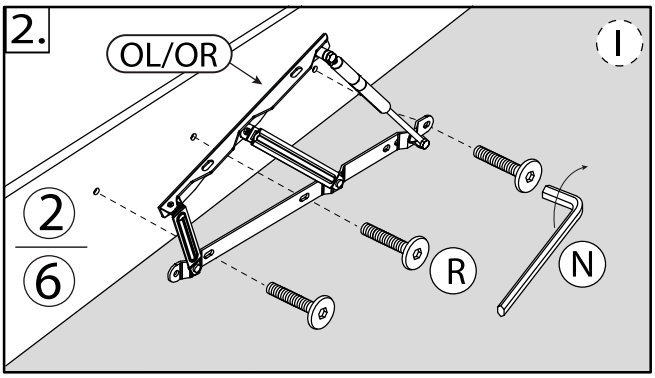
2.
OL/OR
I
2
6
R
N

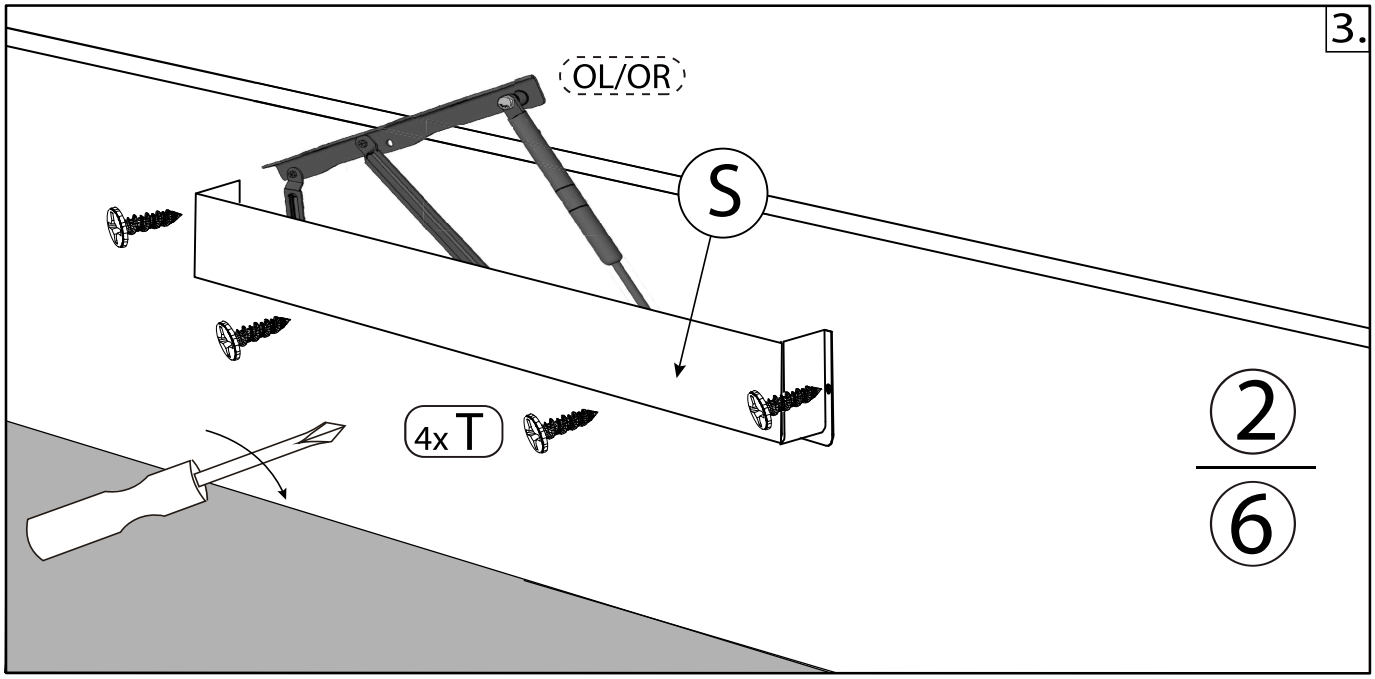
3.
OL/OR
S
4x T
2
6

60 min | 10 / 13 | < 120 KG < 120 KG

meise.möbel®
Meise Möbel GmbH & KG
Klosterbauerschafter Straße 27
D-32278 Kirchlengern

CANDELA by meise

120 cm
140 cm

11

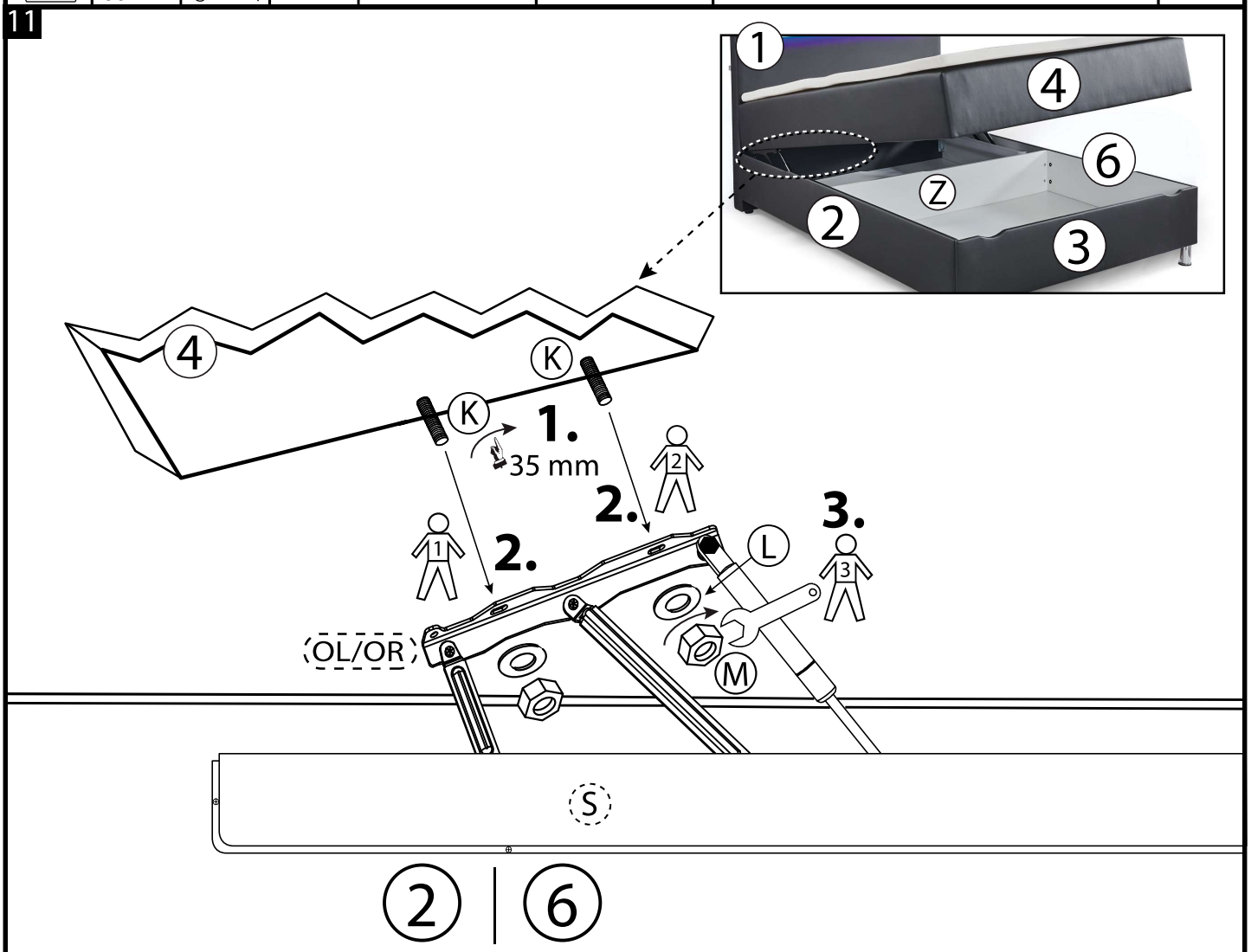

12

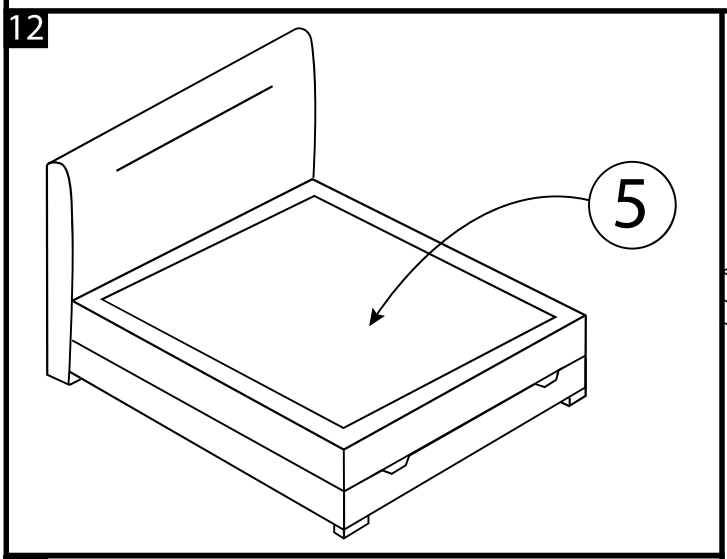

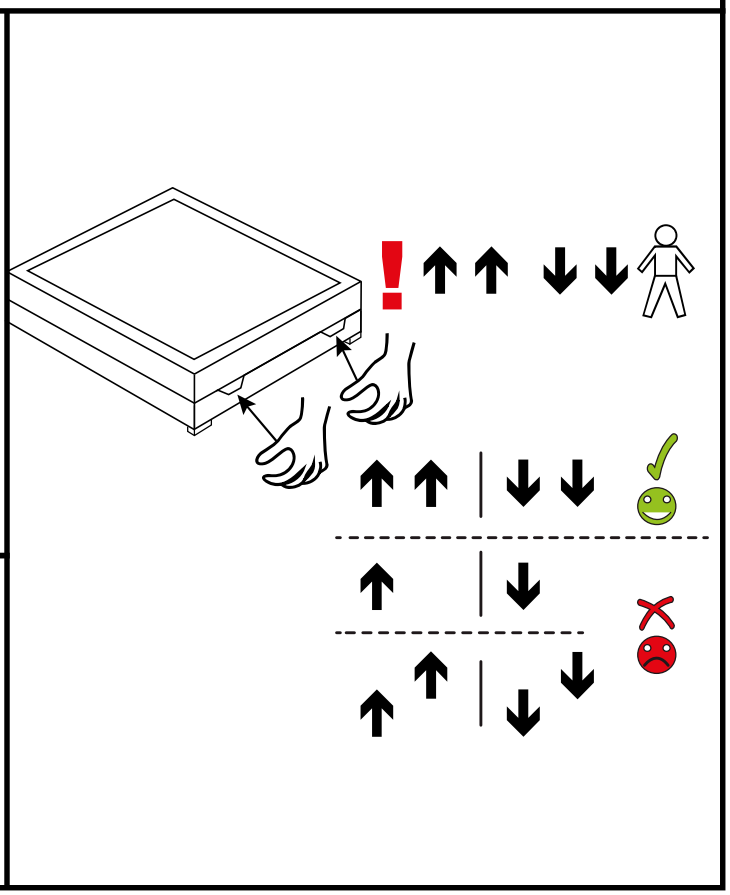

13

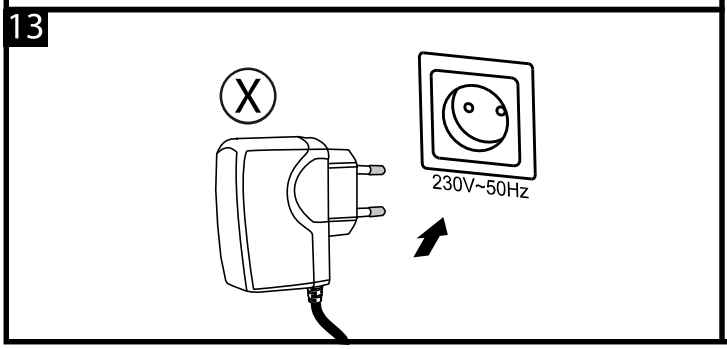

Recycling:

1.

13 :

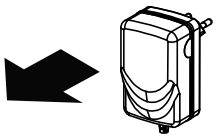

5 4 :

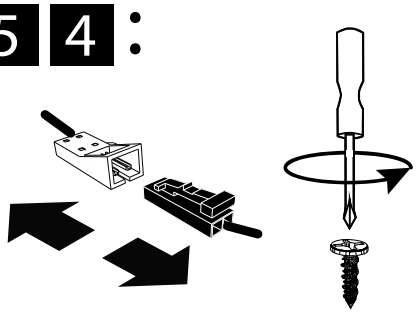

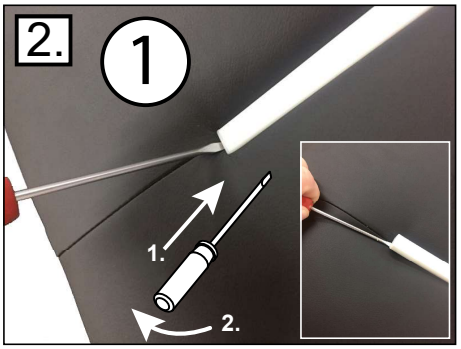

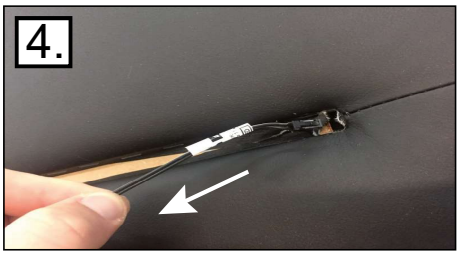

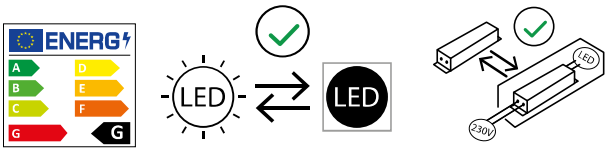

Dieses Produkt enthält eine Lichtquelle der Energieeffizienzklasse G. /
This product contains a light source of energy efficiency class G.