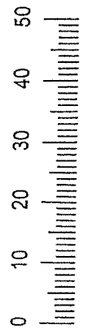
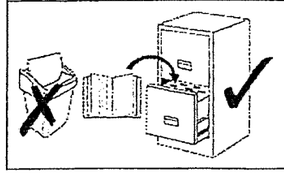
(D) Montageanleitung (GB) Assembly instructions (NL) Handleiding voor de montage (PL) Instrukcja montażu (HU) Szerelési útmutató (RO) Instrucţiuni de montaj

(FR) Notice de montage (IT) Istruzioni di montaggio (CZ) Montážní návod (SK) Návod na montáž (TR) Montaj talimatı (RU) Инструкция по montaжу



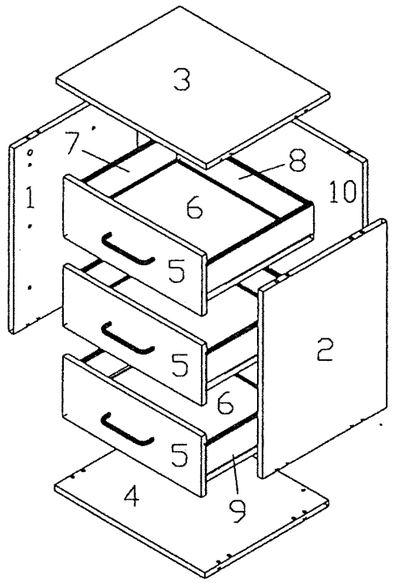
Service • Assistenza • Dienstverlening • Serwis
Servis • Szerviz • Сервисная служба

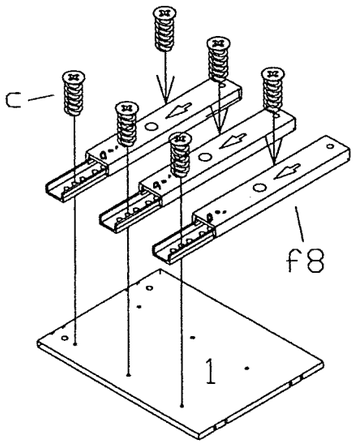
Name • Nom • Ume • Naam Nazwa • Jméno • Názov • Név Ονομάκε • Ім'я • Название	ST
Nr. • No. • N° • Номер • Č • Sz	
Typ • Type • Tip • Tipus • Tipo Тип	9.8212

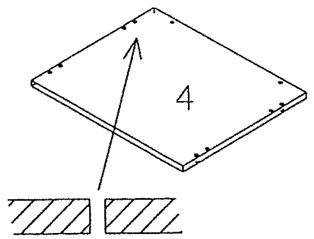




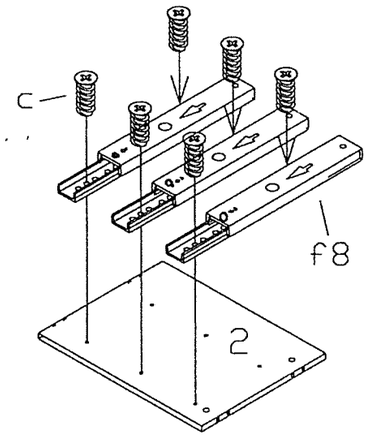
1.	ASL	484x370x15mm	1
2.	ASR	484x370x15mm	1
3.	BL	450x370x15mm	1
4.	BO	450x370x15mm	1
5.	SKV	415x157x15mm	3
6.	SKB	396x318x3mm	3
7.	SZL	322x97x12mm	3
8.	SZH	385x97x12mm	3
9.	SZR	322x97x12mm	3
10.	RW	484x419x15mm	1

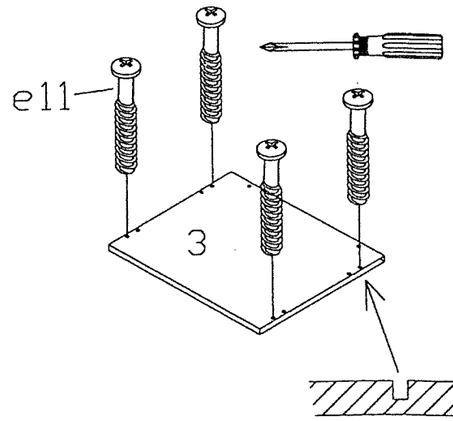




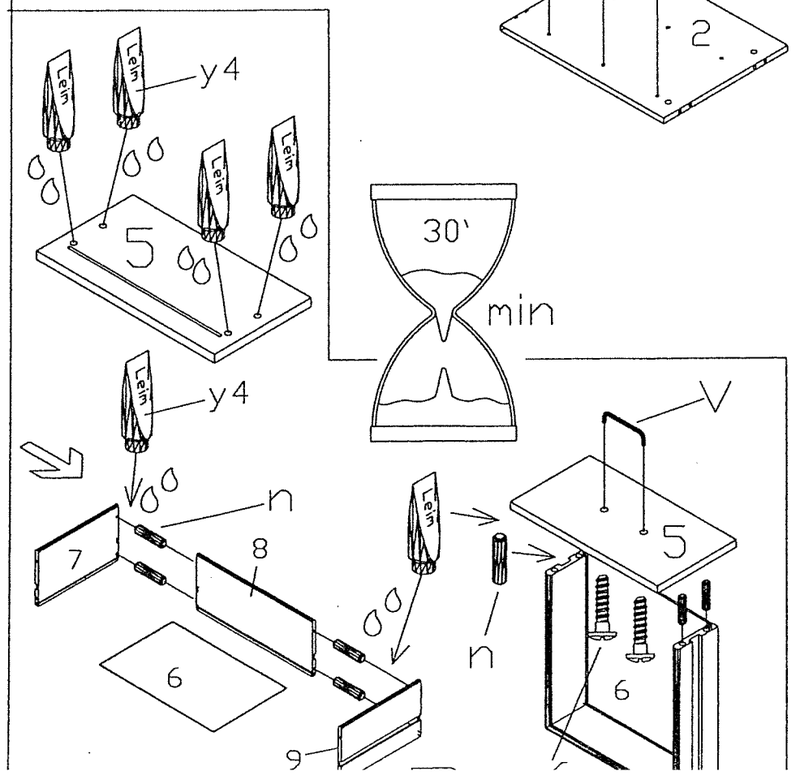


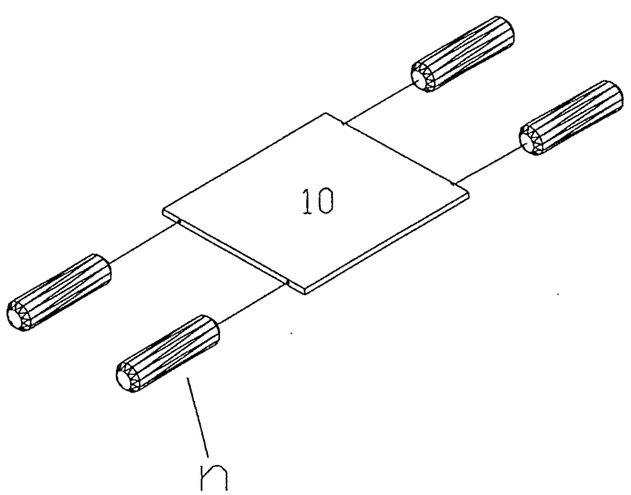
c	6,3x11 kurz	12x	s6	4x27	6x
e11	24,3	4x	t1	3,5x15	16x
f8	Auszug 246	6x	x3	Lauf-rolle	4x
n	8x30mm	36x			
q10	M4x9	6x			

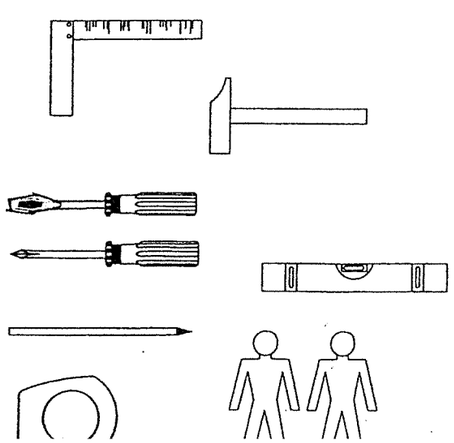




c	6,3x11 kurz	12x	s6	4x27	6x
e11	24,3	4x			
f8	Auszug 246	6x			
n	8x30mm	28x			
s6	4x27	6x			
y4	Lein	2x			
v		3x			

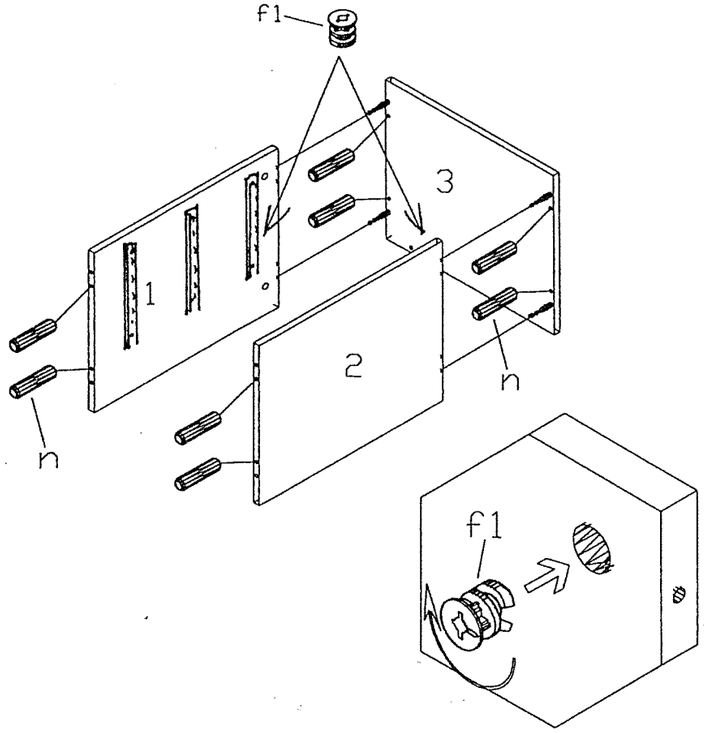




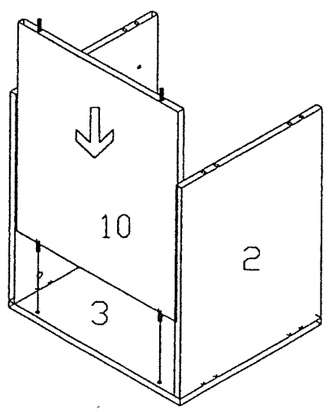


1

f1		4×
n	8x30mm	8×

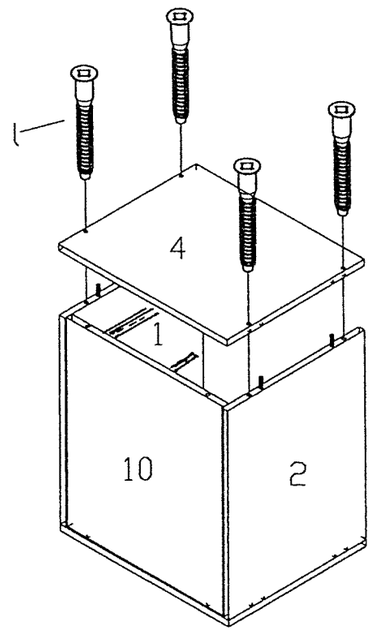


2



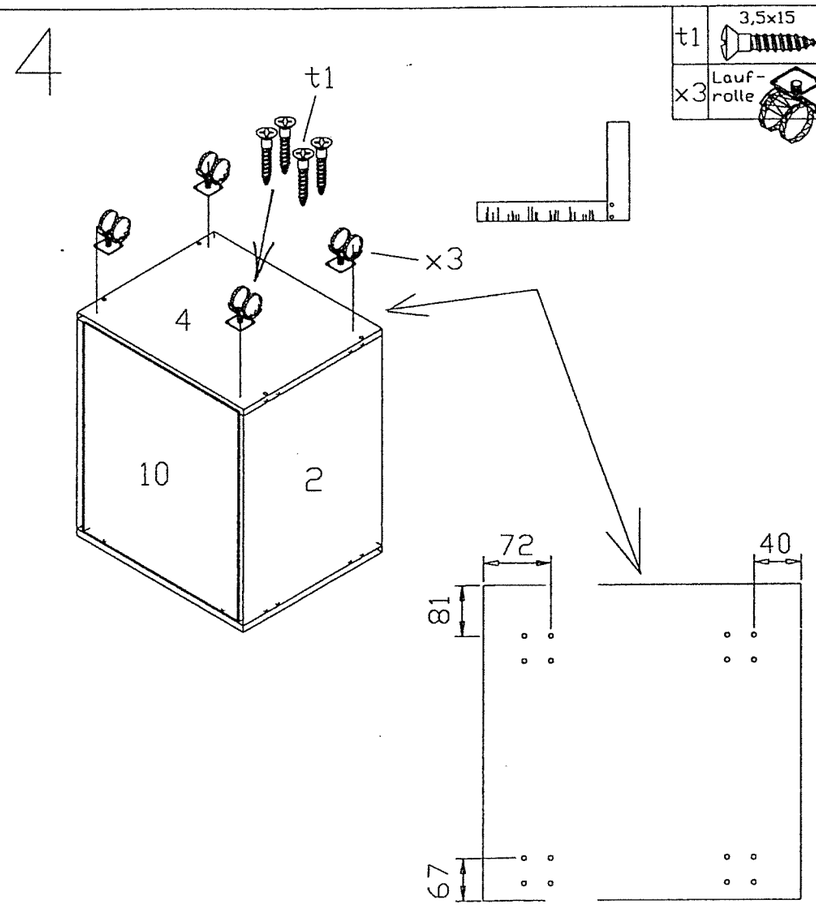
3

l		4×



4

t1	3,5x15	16×
x3	Lauf-rolle	4×



5

q10	M4x9	6×

